Pásová pila na kov PPK128®



CZ

Návod k používání

(pozn.: aktuální verze návodu je vždy na webu **www.pantermax.cz**)

Generální distributor: SVARMETAL s.r.o., Jičínská 1733, 742 58 Příbor
+420 607 177 171

Prohlášení o shodě/Declaration of Conformity

Dle/According to:

2014/35/EU Směrnice o nízkém napětí
2014/30/EU Elektromagnetická kompatibilita zařízení

1. Typ zařízení /Type of Equipment/:

Pásová pila / Band saw

2. Typové označení /Type Designation etc./

Pásová pila na kov PPK128 (400V), ID: PMPPK128-400V, od sériového čísla: 202604030001

3. Značka nebo ochranná známka /Brand name or trade mark./: **PANTERMAX®**

4. Výrobce nebo jeho autorizovaný zástupce v EEA. /Manufacturer or his authorised representative established within the EEA./:

SVARMETAL s.r.o.
Frýdecká 819/44, 739 32 Vratimov, CZECH REPUBLIC, ID: 26850036, VAT: CZ26850036

5. Harmonizované normy /Harmonised standard/:

2014/30/EU – Elektromagnetická kompatibilita

Další informace: Omezené používání, zařízení třídy A, pro použití v oblastech jiných než obytných. Additional information: Restrictive use, Class A equipment, intended for use in locations other than residential.

Vlastnosti výše uvedeného výrobku jsou ve shodě se souborem deklarovaných vlastností. Toto prohlášení o vlastnostech se v souladu s nařízením (EU) č. 305/2011 vydává na výhradní odpovědnost výrobce uvedeného výše.
The performance of the product identified above is in conformity with the set of declared performance/s. This declaration of performance is issued, in accordance with Regulation (EU) No 305/2011, under the sole responsibility of the manufacturer identified above.

Podepsáno za výrobce a jeho jménem:
Signed for and on behalf of the manufacturer by

[jméno/name]	Tomáš KALINA
V [místo]/At [place]	Plzeň
Dne [datum vydání]/on [date of issue]	15.03.2026
[podpis]/[signature]	



CZ

1. ÚVOD 5

1.1. Kontaktní údaje 5

2. TECHNICKÉ ÚDAJE 7

2.1. Popis komponent 7
2.2. Technické parametry 9
2.3. Připojení k síti 400V 10
2.4. Pracoviště 10

3. DŮLEŽITÁ UPOZORNĚNÍ 11

4. BEZPEČNOST 12

4.1. Určené použití 13
4.2. Provozní prostředí 14
4.3. Zakázané způsoby použití 14
4.4. Kvalifikace obsluhy 15
4.5. Všeobecné bezpečnostní pokyny 15
4.6. Elektrická bezpečnost 16
4.7. Specifické bezpečnostní pokyny 17
4.8. Zbytková rizika a stupně nebezpečí 17

5. PŘEPRAVA 18

6. MONTÁŽ A INSTALACE 19

6.1. Příprava 19
6.2. Sestavení 19
6.3. Požadavky na pracoviště 23
6.4. Elektrické připojení 23

7. PROVOZ 24

7.2. Výběr pilového pásu 24
7.3. Výběr rychlosti pásového pásu 25
7.4. Nastavení rychlosti posuvu 25
7.5. Nastavení přítlaku 27
7.6. Vertikální a horizontální vodiče pilového pásu 28
7.7. Nastavení vodicích ložisek 28
7.8. Napnutí pilového pásu 29
7.9. Nastavení úhlu řezání 30
7.10. Upnutí obrobku 30
7.11. Zapnutí / Vypnutí 30
7.12. Automatický posun 31

8. ÚDRŽBA, ČIŠTĚNÍ, SKLADOVÁNÍ, LIKVIDACE 32

8.1. Plán údržby 32
8.2. Výměna pásového plátku 32
8.3. Nastavení sbíhavosti 33
8.4. Mazání 34
8.5. Čištění 34
8.6. Skladování 34
8.7. Likvidace 34

CZ

9. ZÁVADY A MOŽNOSTI OPRAVY 35
10. ZÁRUČNÍ LIST 37

CZ

Generální distributor: SVARMETAL s.r.o., Jičínská 1733, 742 58 Příbor
+420 607 177 171

1. ÚVOD

Tento návod poskytuje potřebné informace pro bezpečné uvedení do provozu a správnou obsluhu pásové pily **PPK128®** (dále jen „zařízení").

Tento návod uchovávejte po celou dobu životnosti zařízení na snadno dostupném místě. Při případném prodeji nebo předání zařízení další osobě ji předejte spolu se zařízením.

Přepravní škody je nutné bez prodlení zaznamenat do přepravního listu při převzetí zásilky. Pozdější reklamace způsobená přepravou musí být nahlášena nejpozději do 24 hodin od doručení. Na škody způsobené přepravou, které nebyly takto zdokumentovány, nemůže výrobce poskytnout záruku.

1.1. Kontaktní údaje

SVARMETAL s. r. o.
Jičínská 1733
742 58 Příbor
Česká republika
tel.: +420 604 644 032
www.pantermax.cz

Pro objednávku náhradních dílů používejte výhradně originální díly doporučené výrobcem. Použití jiných dílů vede k zániku záruky.

Na základě struktury a konstrukce zařízení mohou nastat ohrožující situace, které jsou v tomto návodu k obsluze označeny následujícím způsobem:

NEBEZPEČÍ
Označuje bezprostředně hrozící situaci, **která bez zásahu způsobí smrt** nebo těžkou újmu.

VAROVÁNÍ
Označuje potenciálně nebezpečnou situaci, která může způsobit těžká zranění nebo smrt.

UPOZORNĚNÍ
Označuje situaci, která může způsobit lehčí zranění.

CZ

POZNÁMKA
Označuje situaci, která může způsobit majetkovou škodu.

Generální distributor: SVARMETAL s.r.o., Jičínská 1733, 742 58 Příbor
+420 607 177 171

2. TECHNICKÉ ÚDAJE

2.1. Popis komponent

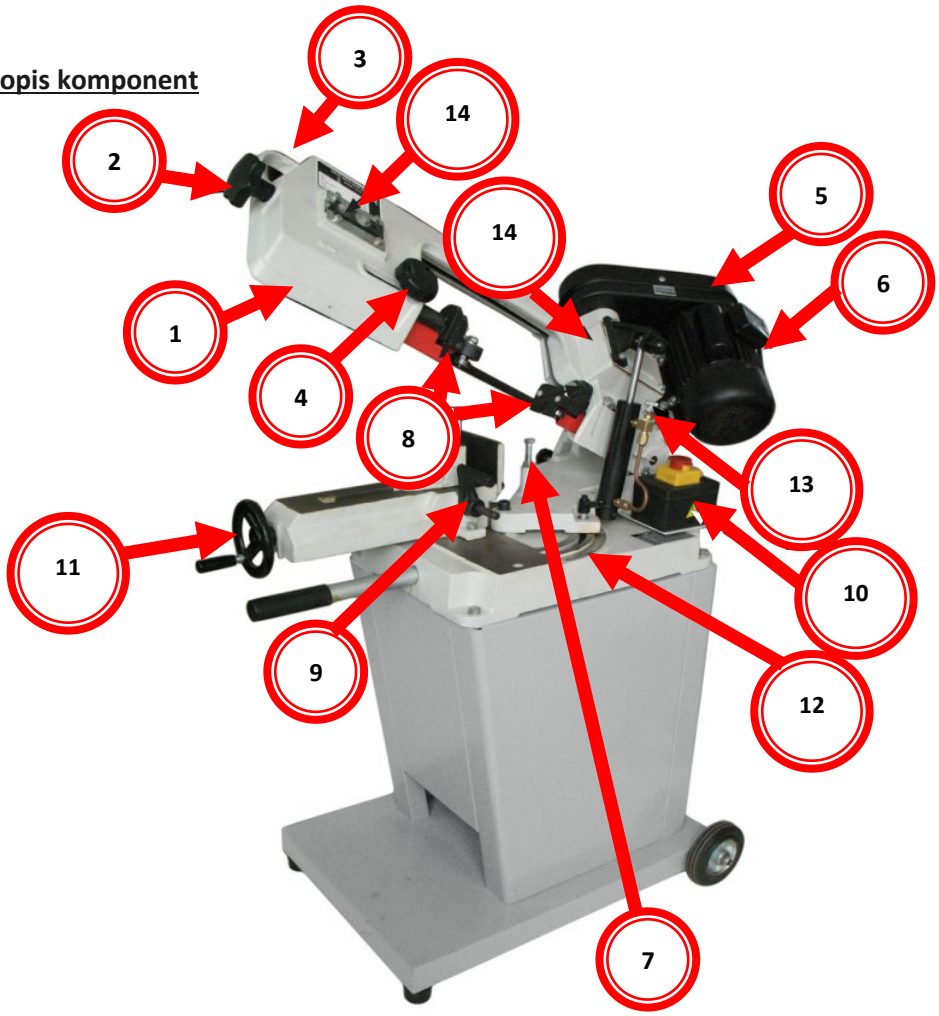

Číslo	Popis
1	Rameno pily
2	Nastavení napětí pásu
3	Opěrná lišta ramene pily
4	Nastavení vodítka pásového plátku
5	Kryt řemenu
6	Motor
7	Stavěcí šroub omezení hloubky řezu
8	Vodítka pásového plátku

CZ

9	Nastavitelný svěrák
10	Vypínač ZAP/VYP
11	Klika svěráku
12	Stupnice úhlu
13	Hydraulický válec a volič rychlosti posuvu
14	Převodovka
15	Nastavení sbíhavosti

2.2. Technické parametry

Parametr	Hodnota
Napájení (V)	400
Výkon motoru (W)	550
Rychlosti řezu (m/min)	23 - 34 - 54
Rozměry pásového plátku (mm)	1638 x 13 x 0,6
max. průměr kulatiny při 90° (mm)	125
max. průměr kulatiny při 45° (mm)	95
max. průměr kulatiny při 60° (mm)	50
max. V × Š šestihran. trubky při 90° (mm)	100 x 150
max. V × Š šestihran. trubky při 45° (mm)	95 x 76
max. V × Š šestihran. trubky při 60° (mm)	50 x 56
Rozměry d × š × v (mm)	1000 x 550 x 1100
Hmotnost (kg)	76
Hlučnost L_WA (ISO 3744)	76 dB(A), k = 2 dB(A)
Stupeň krytí	IP 20

POZNÁMKA — emise hluku
Uvedené hodnoty jsou emisní hodnoty, nikoliv imisní hodnoty na pracovišti. Skutečná hlučnost na pracovišti může být vyšší vlivem odrazů a prostorové akustiky. Uživatel je povinen posoudit rizika a dle potřeby zajistit ochranné prostředky.

CZ

2.3. Připojení k síti 400V

1. Zařízení by mělo být používáno pouze v třífázovém, pětivodičovém systému s patřičným uzemněním.

2. Zařízení je uzpůsobeno pro práci v 3f sítí 400V/50Hz a s ochrannými pojistkami 16A. Napájení by mělo být stabilní, bez poklesu napětí.

3. Zařízení je vybaveno kabelem a zástrčkou. Před připojením napájení se ujistěte, že je hlavní vypínač v poloze VYPNUTO/OFF.

2.4. Pracoviště

- Věnujte pozornost správné přípravě pracovního prostoru: dílna by měla být čistá, dobře větraná a měla by se v ní udržovat nízká vlhkost.
- Oděv obsluhy by měl být čistý a rukavice by neměly být mastné.

UPOZORNĚNÍ

Instalaci musí vždy provádět kvalifikovaný, vyškolený pracovník. Napájecí zdroj musí být umístěn tak, aby nic nepřekáželo jeho vstupním a výstupním otvorům chlazení, a zároveň tak, aby nedošlo k ucpání otvorů nežádoucím materiálem. Je důležité, aby zařízení bylo připojeno ke správnému síťovému napětí a aby byl chráněn správnou dimenzovanou pojistkou. Zásuvka musí mít ochranné uzemnění.

UPOZORNĚNÍ

Před použitím musí být zařízení uzemněno.

V případě, že se zařízení samo z bezpečnostních důvodů vypne, nespouštějte opětovně zařízení, pokud nebude odstraněna příčina. Může dojít k poškození zařízení.

CZ

Generální distributor: SVARMETAL s.r.o., Jičínská 1733, 742 58 Příbor
+420 607 177 171

3. DŮLEŽITÁ UPOZORNĚNÍ

NEBEZPEČÍ
Před otevřením krytu zařízení – vždy odpojit ze sítě!

VAROVÁNÍ
Připojení do napájecí sítě:
- před připojením do napájecí sítě se ujistěte, že hodnota napětí a frekvence napájení v síti odpovídá napětí na výrobním štítku zařízení a že je hlavní vypínač v pozici „0“.
- pro připojení do el. sítě používejte pouze originální vidlici zdroje.

VAROVÁNÍ
Pouze osoba splňující kvalifikaci danou zákonem je oprávněná opravovat toto zařízení.

Společnost SVARMETAL s.r.o., Vám může poskytnout veškeré ochranné prostředky pro práci s daným zařízením.

Toto zařízení je navrženo a zkoušeno v souladu s mezinárodními a evropskými standardy dle viz. prohlášení o vlastnostech. Servisní jednotka, která provedla servisní zákrok nebo opravu, má za povinnost zajistit, aby výrobek stále vyhovoval uvedeným normám a standardům.

Náhradní díly si je možno objednat u nejbližšího prodejce firmy SVARMETAL s.r.o.

V souladu s 2002/96/ES o likvidaci elektrických a elektronických zařízení se musí elektrické zařízení, které dosáhlo konce životnosti, zlikvidovat v recyklačním zařízení. Jako osoba zodpovědná za zařízení máte povinnost informovat se o schválených sběrných místech.



Přečtěte si pozorně celý návod k obsluze před prvním použitím zařízení. Uschovejte jej na dostupném místě pro budoucí použití.

CZ

4. BEZPEČNOST

POZNÁMKA:
Před použitím si prosím pečlivě přečtěte tento návod.
Specifikace a funkce produktu se mohou změnit bez předchozího upozornění. Přestože bylo vynaloženo veškeré úsilí k poskytnutí co nejpřesnějších a nejaktuálnějších informací v době vydání, tato příručka je zamýšlena jako obecný průvodce.

UPOZORNĚNÍ
Předtím, než začnete používat zařízení, si pozorně přečtěte návod k použití. Uschovejte ho na místě, kde ho budete mít vždy po ruce. Zvýšenou pozornost věnujte části Bezpečnost!, kde naleznete důležité informace pro bezpečné používání zařízení. Kontaktujte svého obchodního zástupce, v případě, že nebudete rozumět instrukcím v manuálu.

UPOZORNĚNÍ
Vzhledem k neustálému technickému vývoji se může vnější vzhled a některé funkce zařízení změnit a jejich ovládání se může v detailech lišit od popisů v návodu k obsluze a na obalu. Nejedná se o poruchu zařízení, ale spíše o výsledek pokroku a průběžných úprav zařízení. Standardní vybavení zařízení se může také změnit.

UPOZORNĚNÍ
Poškození zařízení způsobené nesprávným zacházením bude mít za následek ztrátu nároků na záruku. Jakékoli úpravy jsou zakázány a vedou k propadnutí záruky.

UPOZORNĚNÍ
Zařízení je konstruováno výhradně pro jeden účel: řezání kovových materiálů/plastů v rozsahu technických parametrů uvedených v tomto návodu.

POZNÁMKA
Výrobce nepřebírá odpovědnost za škody vzniklé jiným než určeným způsobem použití, ani za použití překračující stanovené technické meze.

CZ

Generální distributor: SVARMETAL s.r.o., Jičínská 1733, 742 58 Příbor
+420 607 177 171

UPOZORNĚNÍ
Je velmi důležité, aby každý, kdo pracuje s tímto zařízením, dodržoval veškerá bezpečnostní opatření, které vyplývají z BOZP na pracovišti a zároveň z tohoto manuálu. Instalaci, údržbu a jakékoliv opravy tohoto zařízení smí provádět jenom profesionálně vyškolení pracovníci. Nesprávná obsluha, nebo manipulace se zařízením může mít za následek poškození, která mohou vést ke zraněním.

4.1. Určené použití

Zařízení je určeno výhradně k řezání kovů, litiny a plastových materiálů v rámci stanovených technických parametrů. Jakékoli jiné použití se považuje za nevhodné a výrobce za něj neodpovídá.

Pro správné používání je nutné dodržovat bezpečnostní předpisy, pokyny k montáži a provozu uvedené v této příručce. Všechny osoby, které zařízení používají nebo ho obsluhují, se musí s touto příručkou seznámit.

VAROVÁNÍ
Používejte výhradně pásové plátky povolené pro toto zařízení.
Nikdy nepoužívejte poškozené pásové plátky!
Nikdy neobsluhujte zařízení s poškozenými nebo chybějícími kryty.
Úprava nebo odstranění bezpečnostních prvků může vést k vážným zraněním!
Obrobek musí být během řezu vždy upnut ve svěráku.

NEBEZPEČÍ
Při chodu zařízení je přísně zakázáno odstraňování třísek a pilin — **NEJVYŠŠÍ NEBEZPEČÍ ZRANĚNÍ!**

Před používáním zařízení je nutné:

- Seznámit se s tímto návodem k použití,
- Seznámit se s obsluhou zařízení,
- Seznámit se s umístěním všech nouzových, nebo důležitých vypínačů,
- Pochopit, jak zařízení funguje,
- Seznámit se s bezpečnostními opatřeními na pracovišti a požadavky pro bezpečnou práci se zařízením,
- Zajistit, aby při spuštění zařízení nebyly v okolí žádné neoprávněné osoby, které nejsou seznámeny s bezpečnostními opatřeními,

CZ

- Mít připravené ochranné prostředky: ochranné brýle, ochranné rukavice a nehořlavý oděv.

4.2. Provozní prostředí

- Rozsah provozních teplot: +5° C až + 40° C.
- Relativní vlhkost je pod 70% (20° C).
- Teplota při skladování a přepravě: −25 °C až +55 °C
- Chraňte zařízení před silným deštěm nebo za horkých podmínek před přímým slunečním zářením.

4.3. Zakázané způsoby použití

- Provoz zařízení mimo technické limity uvedené v této příručce.
- Použití v prostorách se zvýšeným nebezpečím požáru nebo výbuchu.
- Používání pásových plátků nevhodných pro dané zařízení.
- Používání pásových plátků v nesprávných rozměrech.
- Jakékoli úpravy zařízení nebo jeho části.
- Používání zařízení k jiným účelům, než jsou popsány v této příručce.
- Ponechání zařízení v chodu bez dozoru.
- Opuštění bezprostředního pracoviště během chodu zařízení.

Porušení těchto požadavků má za následek zánik všech záručních a odškodňovacích nároků vůči výrobci.

CZ

Generální distributor: SVARMETAL s.r.o., Jičínská 1733, 742 58 Příbor
+420 607 177 171

4.4. Kvalifikace obsluhy

Zařízení je navrženo pro obsluhu jednou osobou. Obsluha musí být fyzicky a mentálně způsobilá a musí se seznámit s touto příručkou. Osoby s omezenou fyzickou, smyslovou nebo mentální kapacitou smějí zařízení obsluhovat pouze pod přímým dohledem odpovědné osoby.

Minimální věk obsluhy stanovují platné místní právní předpisy.

Práce na elektrických částech zařízení smí provádět pouze elektrotechnik nebo jiná odborně způsobilá osoba. Před zahájením veškerých prací na zařízení používejte osobní ochranné pracovní prostředky.

4.5. Všeobecné bezpečnostní pokyny

VAROVÁNÍ
Chybějící nebo nečitelné bezpečnostní štítky je nutné okamžitě vyměnit! Platné místní předpisy mohou stanovovat minimální věk obsluhy a omezovat používání tohoto zařízení!

- Před spuštěním ověřte, že je zařízení kompletní a v provozuschopném stavu.
- Zařízení instalujte na rovný, stabilní a bezvibrační podklad.
- Zajistěte dostatečný volný prostor kolem zařízení.
- Pracovní prostor musí být dobře osvětlen – předcházejte stroboskopickým efektům.
- Pracujte výhradně v dobře větrané oblasti.
- Udržujte pracovní prostředí v čistotě, odstraňujte třísky, prach a úlomky.
- Používejte pouze nářadí bez viditelných vad, trhlin nebo deformací.
- Před zapnutím odstraňte z pracoviště klíče a seřizovací nářadí.
- Před každým použitím zkontrolujte dotažení všech šroubových spojů.
- Za chodu zařízení nikdy neponechávejte bez dozoru. Před opuštěním pracoviště zařízení vypněte a zajistěte ho proti nechtěnému spuštění.
- Nepřibližujte se k chodu pásového plátku!
- Během práce udržujte plnou pozornost. Odstraňte zdroje rozptýlení. Obsluha unavených osob, jakož i osob pod vlivem alkoholu, drog nebo léků, které ovlivňují schopnost koncentrace, je zakázána!
- Zařízení může obsluhovat vždy jen jedna osoba.
- Zařízení mohou obsluhovat, udržovat a opravovat pouze osoby obeznámené s jeho obsluhou a riziky.
- Nepovolaným osobám – zejména dětem – zabraňte přístupu do pracovního prostoru.

- Ujistěte se, že se v nebezpečné zóně nenachází nikdo další. Minimální bezpečnostní vzdáleností jsou 2 m.
- Pracujte vždy klidně a soustředěně, nepoužívejte nadměrnou sílu.
- Zařízení nepřetěžujte.
- Dlouhé vlasy ukryjte pod ochranou čepicí nebo pokrývkou.
- Noste přiléhavý pracovní oděv, ochranné brýle, chrániče sluchu, pracovní rukavice a bezpečnostní obuv.
- Při práci nenoste volné šperky, šály ani kravatu.
- Při únavě, nekoncentrovanosti nebo pod vlivem léků, alkoholu či drog zařízení neobsluhujte.
- Zařízení neprovozujte v prostorách s výpary hořlavin, barev nebo rozpouštědel.
- Před seřizováním, výměnou příslušenství, čištěním, údržbou nebo opravami zařízení vždy zastavte, odpojte od elektrické sítě a vyčkejte, až se všechny pohyblivé části zastaví.
- Nečitelné nebo chybějící bezpečnostní štítky okamžitě obnovte.
- Před každým zásahem na zařízení ho odpojte od elektrické sítě.
- Předcházejte nahodilému spuštění.
- Nepoužívejte zařízení s poškozeným spínačem.
- Vidlice elektrického nářadí musí přesně odpovídat zásuvce. Nepoužívejte adaptéry.
- Při práci s elektrickým zařízením buďte vždy opatrní! Hrozí riziko zásahu elektrickým proudem, požáru nebo pořezání.
- Chraňte zařízení před vlhkostí (nebezpečí krátkého spojení).
- Nikdy nepoužívejte zařízení v blízkosti hořlavých kapalin a plynů (nebezpečí výbuchu).
- Pravidelně kontrolujte kabel, zda není poškozen.
- Nepoužívejte kabel k přenášení zařízení ani k fixaci obrobku.
- Chraňte kabel před horkem, olejem a ostrými hranami.
- Vyhýbejte se tělesnému kontaktu s uzemněnými součástmi.
- Ostrá hrana může způsobit vážná pořezání rukou.

4.6. Elektrická bezpečnost

- Dbejte na správné uzemnění zařízení.
- Používejte pouze vhodné prodlužovací kabely s odpovídající průřezem.

CZ

Generální distributor: SVARMETAL s.r.o., Jičínská 1733, 742 58 Příbor
+420 607 177 171

- Poškozený nebo zamotaný kabel výrazně zvyšuje riziko úrazu elektrickým proudem. S kabelem nakládejte opatrně – nepoužívejte ho k přenášení zařízení, netahejte za něj. Chraňte kabel před horkem, oleji, ostrými hranami a pohyblivými součástmi.
- Používejte vždy správné zástrčky a zásuvky odpovídající normě.
- Zařízení nesmí přijít do styku s vodou ani vlhkem – nebezpečí úrazu elektrickým proudem.
- Provoz zařízení je přípustný pouze tehdy, je-li elektrický zdroj chráněn proudovým chráničem (RCD).
- Před připojením k síti ověřte, že je zařízení vypnuto.
- Zařízení provozujte pouze při bezchybném stavu spínače.

4.7. Specifické bezpečnostní pokyny

- Pracujte výhradně v dobře větraných prostorách.
- Udržujte větrací otvory průchozí. Při zanesení prachem nejprve odpojte zařízení ze sítě, pak otvory vyčistěte.
- Nikdy se nedotýkejte pásového plátku za chodu.
- S poškozeným pásovým plátkem nepracujte.
- Větrací štěrbiny krytu motoru udržujte volné, aby nedocházelo k přehřívání.

4.8. Zbytková rizika a stupně nebezpečí

I při správné obsluze nelze zcela eliminovat tato zbytková rizika:

- Riziko poranění rukou/prstů pásovým plátkem během chodu.
- Riziko poranění ostrými hranami obrobku.
- Riziko zásahu elektrickým proudem při kontaktu s elektrickými součástmi.
- Riziko poranění při prasknutí nebo vyhození pásového plátku nebo jeho části při přetížení nebo nesprávné orientaci.
- Riziko poškození sluchu při dlouhodobé práci bez ochrany sluchu.
- Riziko poškození zraku odlétajícími třískami, i při nošení ochranných brýlí.

CZ

5. PŘEPRAVA

Pro bezpečnou přepravu respektujte pokyny na přepravním obalu týkající se těžiště, míst uchycení, hmotnosti a předepsané polohy při přepravě. Přepravujte zařízení v obalu až na místo instalace.

Zařízení lze v balení přepravovat vidlicovým vozíkem. Zařízení je velmi těžké — ke zdvíhání z bedny použijte vhodné zdvíhací zařízení certifikované pro danou nosnost.

Na nepotažené kovové části bylo naneseno korozivzdorné ochranné mazivo. Před spuštěním ho odstraňte vhodným ředidlem, které nepoškozuje povrch zařízení.

Při přepravě zařízení vozidlem je nutné zařízení řádně upevnit.

VAROVÁNÍ
Zdvíhání a přeprava zařízení smějí být prováděny pouze odborně způsobilými osobami s odpovídajícím vybavením. Zdvíhací zařízení (jeřáb, vidlicový vozík, vázací prostředky atd.) musí být v perfektním stavu.

CZ

Generální distributor: SVARMETAL s.r.o., Jičínská 1733, 742 58 Příbor
+420 607 177 171

6. MONTÁŽ A INSTALACE

Bezpečná obsluha závisí především na zdravém úsudku a odborné způsobilosti uživatele – to platí i nad rámec všech bezpečnostních předpisů.

6.1. Příprava

Kontrola obsahu balení

Ihned po rozbalení zkontrolujte zařízení vizuálně. Veškeré viditelné přepravní poškození zaznamenejte do dodacího listu. Chybějící nebo poškozené součásti hlaste prodejci nebo přepravci bez zbytečného odkladu.

Požadavky na instalační místo

Zařízení umístěte na stabilní, rovný a pevný podklad. Respektujte bezpečnostní odstupy a celkové rozměry zařízení. Instalační místo musí být vybaveno odpovídající elektrickou přípojkou.

6.2. Sestavení

Zařízení je v zásadě dodáváno smontované. Je potřeba sestavit pouze podvozek, namontovat kolečka a poté sestavit základový rám. Nakonec se pila umístí na základ a upevní šrouby. Pružinová konzola se přišroubuje ke konzole dle vyobrazení.

VAROVÁNÍ
Udržujte děti a domácí zvířata v dostatečné vzdálenosti od plastových sáčků nebo obalových materiálů dodaných s tímto zařízením. Ihned je zlikvidujte.

CZ

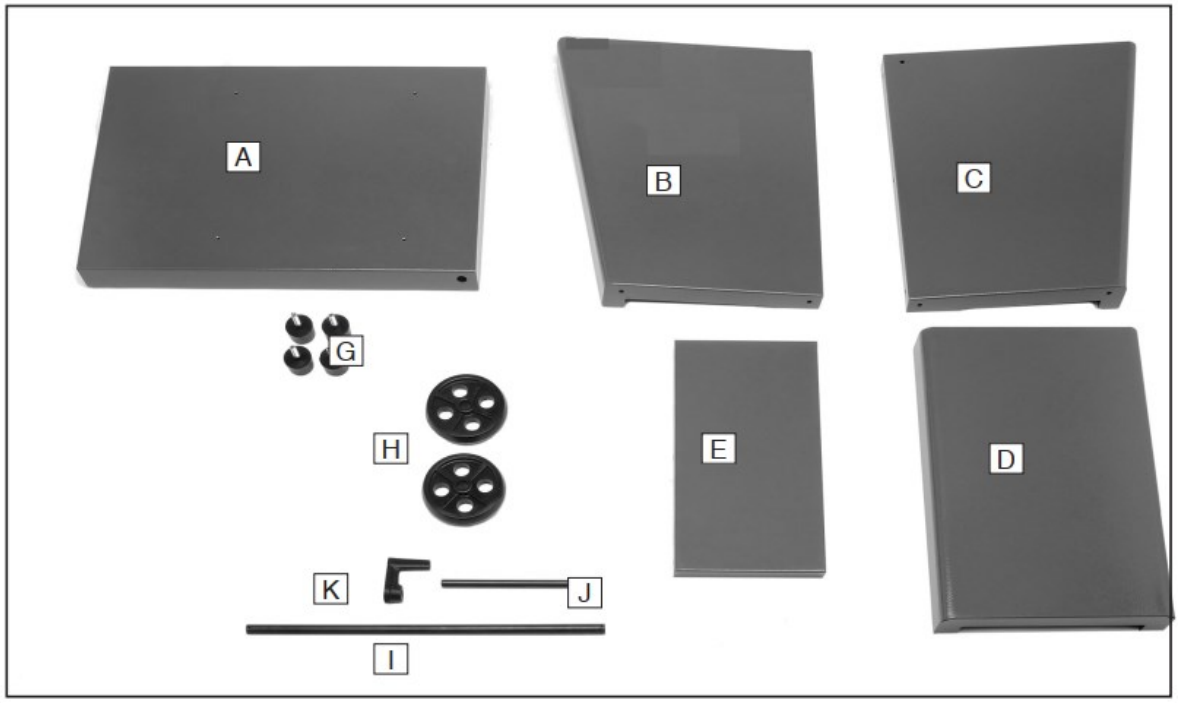

Potřebné komponenty	Množství (ks)
A. Základna	1
B. Pravý panel	1
C. Levý panel	1
D. Zadní panel	1
E. Přední panel	1
F.	
G. Nohy	4
H. Kola	2
I. Osa kol	1
J. Osa pracovní zarážky	1
K. Pracovní zarážka	1

Ostatní:

- Ploché podložky 17 mm	4
- Pojistné kolíky	2
- Šroub s křížovou hlavou Phillips M6 x 12	16
- Plochá podložka 6 mm	16
- Šestihranná matice	12
- Šestihranný šroub M8x35	4
- Plochá podložka 8 mm	4
- Šestihranný šroub M10x20	2

CZ

Generální distributor: SVARMETAL s.r.o., Jičínská 1733, 742 58 Příbor
+420 607 177 171

POZNÁMKA
Pokud některou položku v tomto seznamu nenajdete, pečlivě zkontrolujte okolí/vnitřek zařízení a obalové materiály. Tyto položky se často při vybalování ztratí v obalových materiálech nebo jsou předem nainstalovány ve výrobě.

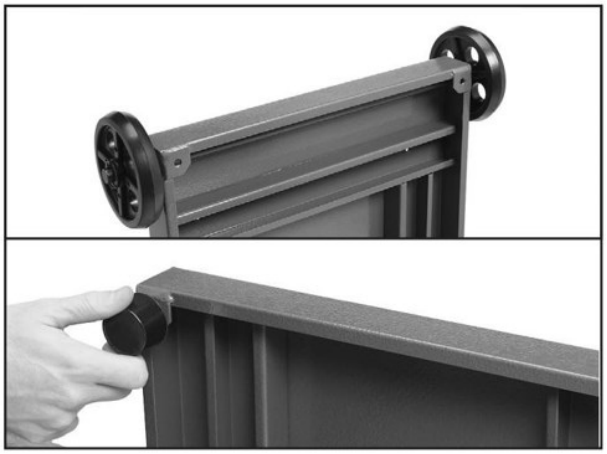

1. Instalace koleček a nohou.



2. Nainstalovaný přední a zadní panel.

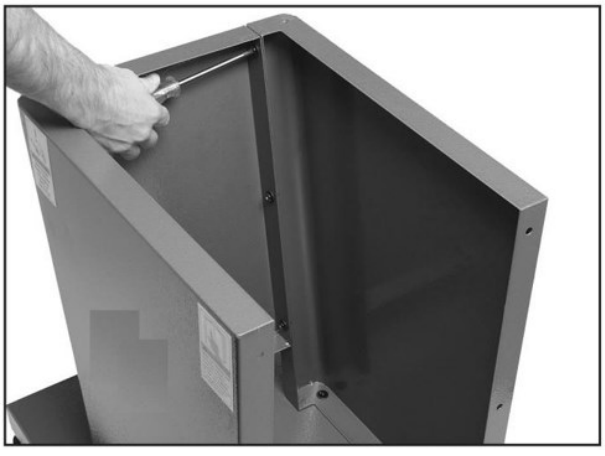

3. Instalace levého panelu.

CZ



4. Instalace pravého panelu.

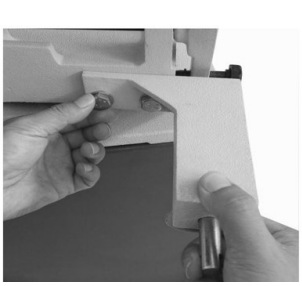

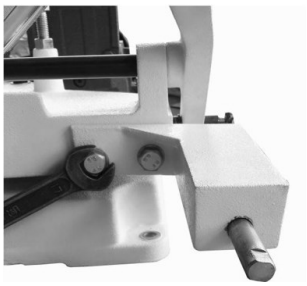

5. Zarovnejte dva otvory v držáku pružiny s dvěma otvory v zadní části těla pily a použijte dva šrouby M10x20mm k upevnění držáku pružiny na pile.

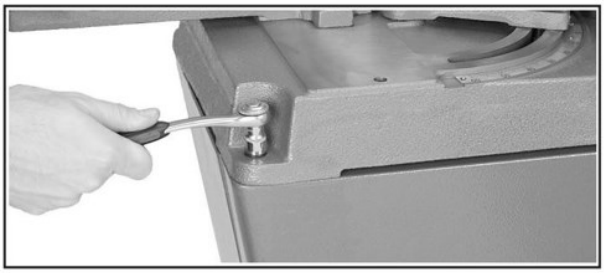

1. Nasaďte pilu na stojan. **POZOR Při zvedání pily na stojan si vyžádejte pomoc. Jinak se můžete vážně zranit!**
2. Připevnění pásové pily ke skříňce.

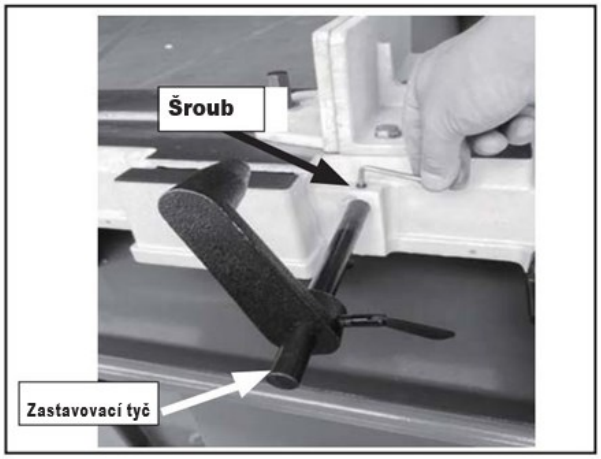

3. Prostrčte tyč dorazu otvorem v základně a zajistěte ji šroubem
4. Nasuňte pracovní doraz na tyč.
5. Měřením od vnější strany kotouče nastavte doraz obrobku na požadovanou délku utažením šroubu s křídlovou hlavou.

CZ

Generální distributor: SVARMETAL s.r.o., Jičínská 1733, 742 58 Příbor
+420 607 177 171

6.3. Požadavky na pracoviště

Podlaha musí být rovná, vodorovná a pevná. Musí snést zatížení alespoň dvojnásobku čisté hmotnosti zařízení na čtvereční metr. Pracoviště musí mít přístup k odpovídající elektrické zásuvce odpovídající požadavkům zařízení.

6.4. Elektrické připojení

UPOZORNĚNÍ
Při používaní neuzemněného zařízení hrozí vážné zranění nebo smrt! Zařízení musí být připojeno k uzemněné zásuvce. Elektrické připojení a následná kontrola musí být provedeny výhradně elektrotechnickým pracovníkem.

- Zařízení je navrženo pro provoz s uzemněnou zásuvkou.
- Jištění napájení musí být 16A.
- Pokud vidlice neodpovídá zásuvce nebo je poškozena, smí ji opravit nebo vyměnit pouze kvalifikovaný elektrikář.
- Zemnící vodič musí být žlutozelené barvy.
- Poškozený kabel je nutno okamžitě vyměnit.
- Zkontrolujte, že napájecí napětí a frekvence odpovídají požadavkům zařízení. Odchylka ±5 % je přípustná.
- Po připojení ověřte správný směr otáčení.
- Používejte prodlužovací kabely vhodného průřezu. Poddimenzovaný kabel snižuje výkon a způsobuje přehřívání.

POZNÁMKA
Provoz je povolen pouze s proudovým chráničem (RCD, max. 30 mA).

Používejte pouze povolené prodlužovací kabely dle následující tabulky průřezů:

do 40 m: 2,5 mm²

CZ

7. PROVOZ

POZNÁMKA

- Celkový technický stav zařízení
- Dostupnost a funkčnost bezpečnostních prvků
- Stav pásového plátku (v případě potřeby vyměňte)
- Pohyblivé části nejsou zablokovány
- Správné dosednutí všech součástí, především šroubů na krytu plátku a řídící pákou
- Všechny nástroje pro servis / údržbu jsou odstraněny od zařízení
- Vodič plátku nastavte co nejblíže k obrobku
- Kryt třísek
- Před každým řezem zkontrolujte:
- Správné nastavení úhlu?
- Svěrák dostatečně upevněn?
- Obrobek řádně upnut ve svěráku.
- Chladivo správně cirkuluje.
- Směr chodu pásového plátku.
- **NIKDY nespouštějte zařízení, když je plátek přitlačen na materiál!**
- Vyčkejte, až pásový plátek dosáhne plné rychlosti — teprve pak zahajte řez!
- Dlouhé přesahující obrobky vždy podepřete.

7.2. Výběr pilového pásu

Níže uvedená tabulka je základním výchozím bodem pro výběr typu pilového pásu na základě počtu zubů na palec (TPI) pro pilové pásy s proměnnou roztečí zubů a pro standardní bimetalové pilové pásy/HSS pilové pásy s hranou. Přesné specifikace pilových pásů vám však poskytne výrobce pilových pásů.

Zde je několik obecných pravidel týkajících se používání pásových pil.

- V jakékoli fázi řezu se musí kovu dotýkat alespoň tři zuby. Jinak se zuby mohou zatěžovat kovem, zlomit se či odlomit. Pokud je TPI příliš vysoký, zuby se mohou zatěžovat materiálem a přehřát, což může poškodit pásový plátek.

- Pro rychlejší, ale hrubší řez použijte pásový plátek s nižším počtem zubů na palec (TPI) a vyšší rychlostí posuvu.

- Pro pomalejší, ale hladší řez použijte pás s větším počtem zubů na palec (TPI) a nižší rychlostí posuvu.

Výběr správného TPI pro pásový plátek:

CZ

Generální distributor: SVARMETAL s.r.o., Jičínská 1733, 742 58 Příbor
+420 607 177 171

TVAR	TYP MATERIÁLU \ TLOUŠŤKA MATERIÁLU	5	10	15	20	25	50	75	100	150	200	250(mm)
		1/8	1/4	3/8	1/2	5/8	3/4	7/8	1	1.5	2	2.5	3	4	6	8	10(in)
	KOVOVÉ/ NEKOVOVÉ	14/18 (24)	10/14 (12)	8/14 (12)	6/10 (10)	5/8 (10)	4/6 (10)	3/4 (10)		2/3 (10)		1.4/2.5 (10)					
	MĚD A HLINÍK A JEHO SLITINY	14/18 (24)	10/14 (12)	8/14 (12)	6/10 (10)	5/8 (10)	4/6 (10)	3/4 (10)		2/3 (10)		1.4/2.5 (10)					
	LITINA A UHLÍKOVÉ OCELI	14/18 (24)	10/14 (12)	8/14 (12)	6/10 (10)	5/8 (10)	4/6 (10)	3/4 (10)		2/3 (10)		1.4/2.5 (10)					
	NEREZY A NÁSTROJOVÉ OCELI	14/18 (24)	10/14 (12)	8/14 (12)	6/10 (10)	5/8 (10)	4/6 (10)	3/4 (10)		2/3 (10)							

7.3. Výběr rychlosti pásu

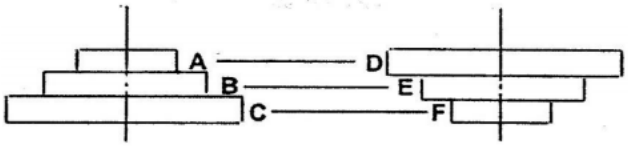

Strana motoru **Strana hnaná**

Materiál	Rychlost (m/min)	Poloha řemenu (motor/hnací kotouč)	Pásový plátek
Nerez, nástrojová ocel, legovaná ocel, ložisková bronz	23	A / D	Bi-Metal
Konstrukční ocel, nelegovaná ocel, mosaz	34	B / E	Bi-Metal
Hliník a podobné materiály	54	C / F	HSS

7.4. Nastavení rychlosti posuvu

1. Zvedněte vřeteník.
2. Upněte obrobek do svěráku.
3. Posuňte vřeteník a pás o několik centimetrů nad obrobek.
4. Po nainstalování správného pilového pásu a zvolení rychlosti pásu pilu **ZAPNĚTE.**

CZ

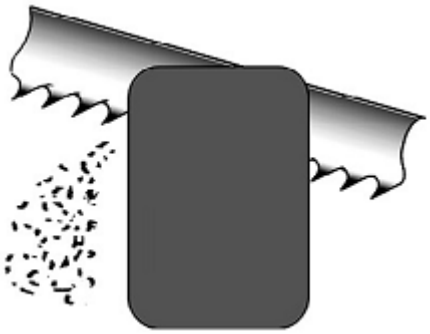

Třísky jsou široké jako zub, tenké a zvlněné a stříbřité = **Optimální rychlost a posuv.**

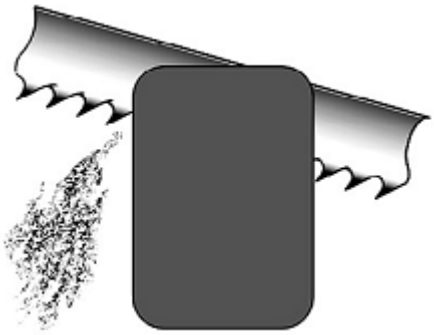

Třísky jsou stříbřité, tenké, malé nebo Práškovité = **Zvyšte rychlost posuvu.**

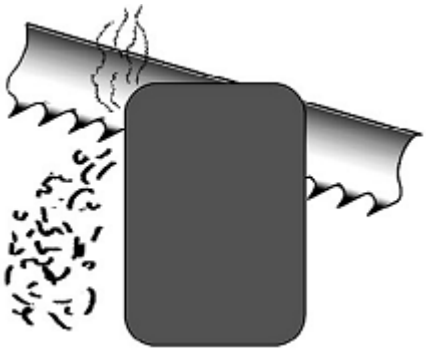

Třísky jsou velké, zvlněné, modré nebo hnědé, nebo se z nich kouří = **Snižte rychlost posuvu.**

CZ

Generální distributor: SVARMETAL s.r.o., Jičínská 1733, 742 58 Příbor
+420 607 177 171

7.5. Nastavení přítlaku

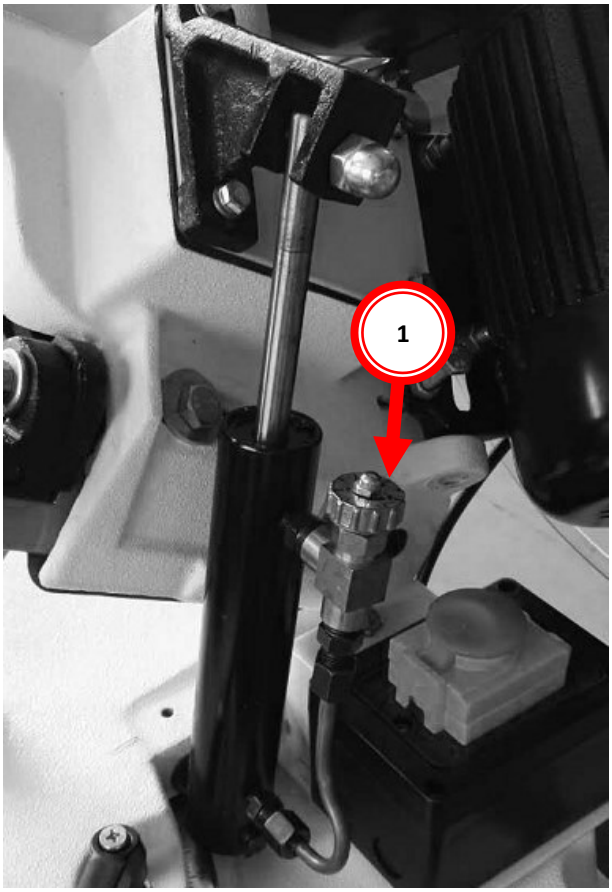

Posun je nastavitelný nastavovacím šroubem hydraulického snižovacího válce (1). Vyberte posun dle materiálu.

Volič rychlosti posuvu řídí množství kapaliny, která cirkuluje kolem hydraulického válce, což následně řídí rychlost jeho pohybu.

CZ

7.6. Vertikální a horizontální vodiče pilového pásu

Boční ložiska podpírají pásový plátek, aby pás řezal kolmo obrobek. Ložiska zabraňují kroucení pásu během řezu a vertikální ložisko zabraňuje zatlačení pásu. Obě nastavení jsou zásadní pro správný provoz pily (viz obrázek níže).

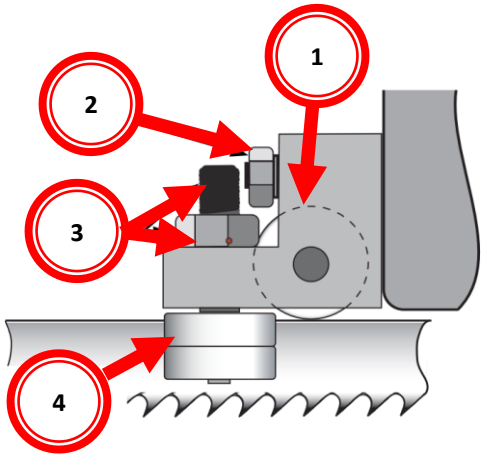

1. Vodítko/ložisko vertikální podpěry pilového pásu
2. Nastavení vertikálního ložiska/podpěry-(šestihranný šroub)
3. Boční ložisko a excentr
4. Vodítko pilového pásu a Boční ložisko

7.7. Nastavení vodicích ložisek

POZNÁMKA
Před seřízením vodicích ložisek kotouče se ujistěte, že je pás napnutý a správně vede.

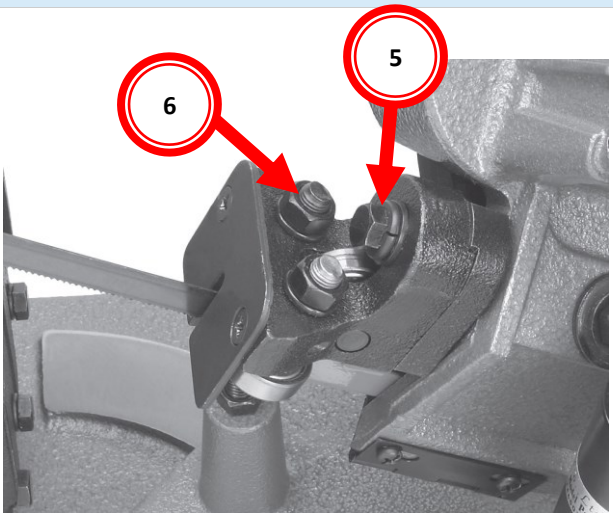

ODPOJTE PÁSOVOU PILU OD NAPÁJENÍ EL.ENERGIE !

Nechte vřeteník pásové pily zcela zaparkovat dolní poloze.

5. Pomocí 12mm klíče povolte vodítko šestihranný šroub pro seřízení ložiska.
6. Pomocí 12mm klíče povolte vnější stranu excentrické pojistné matice ložiska.

Pomocí 12mm klíče otáčejte excentry bočních ložisek, dokud vůle mezi ložisky a pásem nedosáhne 0,0 až 0,03 mm.

Ložiska nesmí svírat pás a pás musí být kolmý k obrobku.

CZ

Generální distributor: SVARMETAL s.r.o., Jičínská 1733, 742 58 Příbor
+420 607 177 171

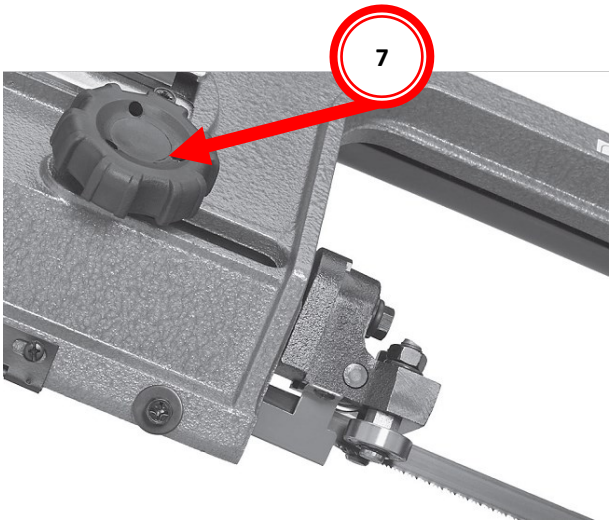

7. Povolte pojistný ovladač a posuňte vodítko pásu blízko k obrobku tak, že pás je podepřen a nebude se tudíž kroutit během řezu.

7.8. Napnutí pilového pásu

Správné napnutí pilového pásu je nezbytné pro dlouhou životnost pilového pásu, rovné řezy a efektivní řezání.

Existují dva hlavní příznaky, že nemáte správné napnut pásový plátek:

- pásový plátek se v řezu zasekává a prokluzuje na kolečkách
- pásový plátek se často láme, protože je příliš utažený.

Napnutí pilového pásu:

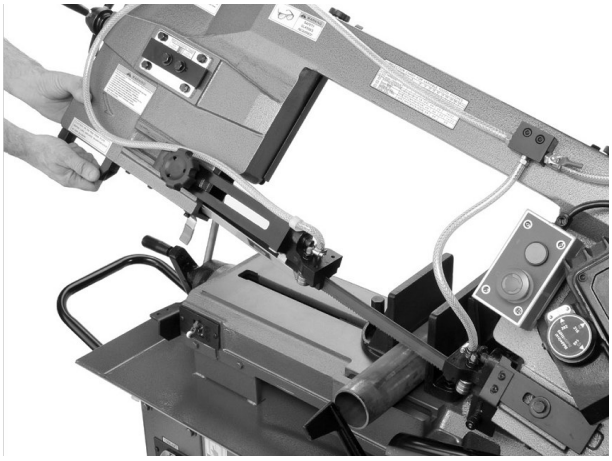

ODPOJTE PÁSOVOU PILU OD NAPÁJENÍ EL.ENERGIE !

Ujistěte se, že se pásový plátek správně/volně pohybuje.

Posuňte vodítka pilových pásů co nejvíce od sebe a poté je znovu utáhněte.

Otočte napínací ovladač ve směru hodinových ručiček pro utažení.

Utahujte pás, dokud se indikátor napnutí nedostane do zelené nebo střední části indikátoru.

K jemnému doladění napětí pásu použijte napínací měrku.

Správné napětí pilového pásu zajišťuje jeho dlouhou životnost, snížení rizika zlomení pásu a rovný řez.

CZ

Postup změny rychlosti: Otevřete víčko, otočte kotoučem, a V-řemen nasuňte do příslušné drážky kotouče. Oba V-řemeny musí vždy běžet ve stejné rovině naproti kotoučům.

7.9. Nastavení úhlu řezání

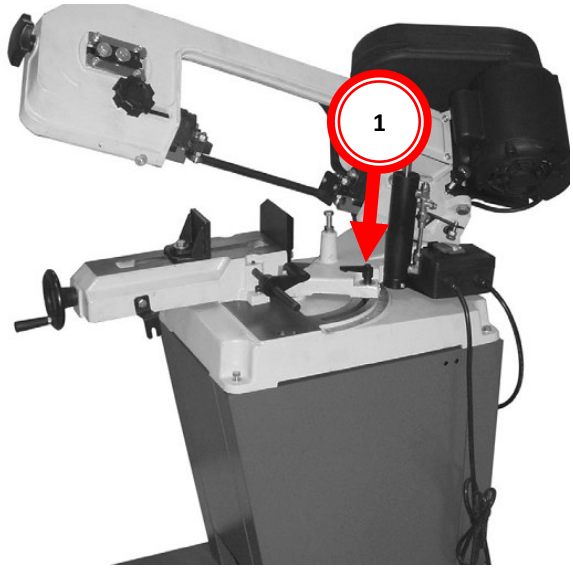

Povolte upínací šroub (1). Poté lze pohybovat celým ramenem pily. Utažením upínacího šroubu (1) ji opět zajistěte.

7.10. Upnutí obrobku

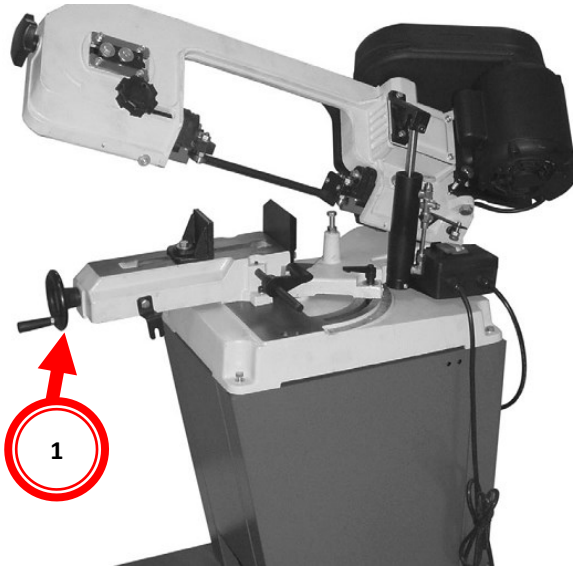

Vložte obrobek do svěráku a utáhněte ho ručním kolečkem (1).

7.11. Zapnutí / Vypnutí

1. Zařízení zapněte zeleným tlačítkem ZAP a vypněte červeným tlačítkem VYP.

CZ

Generální distributor: SVARMETAL s.r.o., Jičínská 1733, 742 58 Příbor
+420 607 177 171

2. Nechejte motor plně nastartovat až do plné rychlosti pásového plátku.
3. Přisuňte rameno pily k obrobku.
4. Nechejte rameno pily klesat vlastní tíží skrz materiál. Netlačte.
5. Pila se po prořezání materiálu automaticky vypne.

7.12. Automatický posun

1. Zapněte zařízení vypínačem ZAP/VYP.
2. Odstraňte nastavovací knoflík pro polohování.
3. Automatický posun pohne ramenem pily směrem dolů.
4. Netlačte. Pila se po prořezání automaticky vypne.
5. Zdvihněte rameno pily nahoru a vložte nastavovací knoflík zpět do otvoru.

8. ÚDRŽBA, ČIŠTĚNÍ, SKLADOVÁNÍ, LIKVIDACE

VAROVÁNÍ
Manipulace se zařízením při zapojeném napájecím napětí může způsobit těžká zranění nebo smrt. Před čištěním, údržbou nebo servisem vždy zařízení odpojte od sítě a zajistěte ho proti opětovnému spuštění.

POZNÁMKA

K čištění nepoužívejte agresivní rozpouštědla, ředidla ani jiné přípravky, které by mohly poškodit lakovaný povrch. Používejte měkký hadřík a mírný mýdlový roztok. V případě potřeby lze použít suchý stlačený vzduch.

Zařízení má nízké nároky na údržbu. Přesto ihned odstraňujte závady, které mohou ovlivnit bezpečnost provozu.

- Před každým spuštěním zkontrolujte stav bezpečnostních prvků.
- Pravidelně ověřujte čitelnost bezpečnostních a výstražných štítků.
- Používejte výhradně originální náhradní díly doporučené výrobcem.

8.1. Plán údržby

Interval	Úkon
Po každé směně	Zdvihněte rameno pily do nejvyšší polohy a zajistěte ho. Zavřete hydraulický regulační ventil. Uvolněte pásový plátek. Očistěte celé zařízení. Namažte kluzné plochy svěráku a plátek tenkou vrstvou strojního oleje.
Každých 50 provozních hodin	Namažte všechny spojovací díly (v případě potřeby předem kartáčem odstraňte třísky a prach).

8.2. Výměna pásového plátku

VAROVÁNÍ
Riziko poranění! Používejte pracovní rukavice.

CZ

Generální distributor: SVARMETAL s.r.o., Jičínská 1733, 742 58 Příbor
+420 607 177 171



ODPOJTE PÁSOVOU PILU OD NAPÁJENÍ EL.ENERGIE !

1. Přemístěte pilový pás do vertikální polohy a otevřete kryt pásového plátku.
2. Uvolněte pásový plátek nastavovacím ovladačem (1).
3. Odejměte horní ochranu pásového plátku.
4. Sejměte starý pásový plátek z kotoučů.
5. Nový pásový plátek nejprve vložte do vodičů plátku a pak ho nasaďte na kotouče. **POZOR: Dodržujte správný směr zubů (viz značka na přední straně ramene pily).**
6. Napněte pásový plátek knoflíkem (1) — test 2–3 mm.
7. Po krátkém zkušebním chodu zkontrolujte napětí a sbíhavost a v případě potřeby nastavte.
8. Připevněte ochranný kryt pásového plátku.
9. Zavřete kryt pásového plátku.

8.3. Nastavení sbíhavosti

Hnací kotouč je z výroby seřízen vůči hnanému kotouči. Pokud se pásový plátek po výměně nepohybuje rovně nebo se mu snaží odvíjet z hnacího kotouče, může být nutné nastavení:

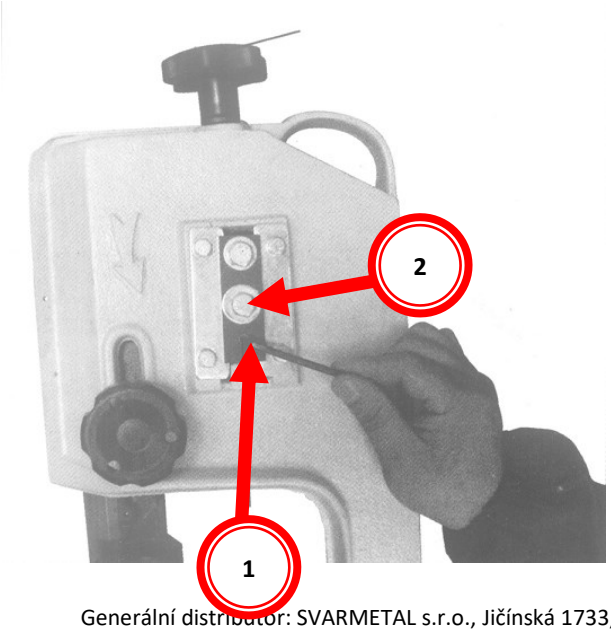

ODPOJTE PÁSOVOU PILU OD NAPÁJENÍ EL.ENERGIE !

1. Mírně povolte upevňovací šroub (1).
2. Stavěcím šroubem nastavte (2).
3. Utáhněte upevňovací šroub.
4. Připevněte ochranný kryt pásového plátku.
5. Zavřete kryt pásového plátku.

CZ

8.4. Mazání

Kuličková ložiska nevyžadují mazání. Závitovou tyčku svěráku namažte dle potřeby. Všechny nenatřené plochy pravidelně potřete tenkou vrstvou lehkého strojního oleje.

Převodovka běží v olejové lázni a vyžaduje výměnu oleje přibližně jednou ročně:

1. Přemístěte rameno pily do vodorovné polohy.
2. Odšroubujte čtyři šrouby krytu převodovky a kryt odejměte.
3. Umístěte nádrž pod tělo převodovky.
4. Zdvihněte rameno pily tak, aby olej vytekl.
5. Očistěte tělo převodovky od hrubších zbytků oleje. Doplňte nový PŘEVODOVÝ OLEJ a správně namontujte kryt.
6. Použitý olej zlikvidujte ekologicky.

8.5. Čištění

Po každé pracovní směně očistěte zařízení. Třísky a piliny odstraňujte vhodným nástrojem, nikdy rukou (riziko pořezání)! Odstraňte též prach.

POZNÁMKA

Používání roztoků obsahujících látky poškozující kovové povrchy a používání abrazivních čistidel poškodí povrch zařízení! Čistěte povrch navlhčeným hadříkem s mírným mýdlovým roztokem.

8.6. Skladování

Zařízení skladujte na suchém, mrazuvzdorném a uzamykatelném místě. Zabraňte přístupu nepovolaných osob, zejména dětí.

POZNÁMKA

Nevhodné podmínky skladování mohou způsobit poškození důležitých součástí. Díly skladujte pouze při teplotách specifikovaných v kapitole 4.2.

8.7. Likvidace

Při likvidaci zařízení se řiďte platnou místní legislativou o nakládání s odpady. Zařízení, jeho součásti ani provozní kapaliny nesmějí být likvidovány jako běžný komunální odpad. Pro informace o možnostech ekologické likvidace kontaktujte příslušné místní orgány nebo specializovaného prodejce.

CZ

Generální distributor: SVARMETAL s.r.o., Jičínská 1733, 742 58 Příbor
+420 607 177 171

9. ZÁVADY A MOŽNOSTI OPRAVY

VAROVÁNÍ – ELEKTRICKÉ NAPĚTÍ

Před jakýmkoli zásahem za účelem odstranění poruchy zařízení vždy odpojte od elektrické sítě.

Správným zapojením zařízení do elektrické sítě předcházíte řadě možných poruch. Pokud nejste schopni poruchu sami diagnostikovat a odstranit, nebo k tomu nemáte odpovídající kvalifikaci, přivolejte servisního technika.

Problém	Možná příčina	Řešení
Zařízení se nespustí	Zařízení není připojeno k napájení	Zkontrolujte všechna elektrická připojení
Zařízení se nespustí	Pojistka je vadná nebo nevhodná	Vyměňte pojistku
Zařízení se nespustí	Poškozen kabel	Vyměňte kabel
Pásový plátek nedosahuje plné rychlosti, nedostatečný výkon	Příliš dlouhý prodlužovací kabel	Použijte vhodný prodlužovací kabel s dostatečným průřezem, izolací a délkou
Pásový plátek nedosahuje plné rychlosti, nedostatečný výkon	Napájecí napětí neodpovídá požadavkům motoru	Nechte zkontrolovat elektrikářem
Pásový plátek nedosahuje plné rychlosti, nedostatečný výkon	Nestabilní napájecí napětí	Kontaktujte dodavatele elektrické energie
Motor se rychle zahřeje, slabý výkon	Motor nedostává napětí na jedné nebo dvou fázích	Okamžitě vypněte zařízení. Nechejte zkontrolovat elektrické připojení.
Pásový plátek běží v opačném směru	Dvě ze tří fází připojení jsou vyměněny	Okamžitě vypněte zařízení. Nechejte opravit připojení elektrikářem.
Zařízení vibruje	Nerovný podklad	Upravte podložení
Zařízení vibruje	Motor nebo jiné díly jsou uvolněny	Zkontrolujte a utáhněte všechny šrouby
Špatné řezy	Příliš vysoká rychlost sestupu	Snižte rychlost posuvu
Špatné řezy	Nevhodný pásový plátek pro řezaný materiál	Používejte např. HQ Bi-Metal pro nerez

CZ

Špatné řezy	Opotřebený pásový plátek	Vyměňte pasový plátek
Špatné řezy	Pásový plátek není správně napnut	Správně napněte pásový plátek
Špatné řezy	Vodič pásového plátku není správně nastaven	Znovu nastavte vodič pásového plátku

10. ZÁRUČNÍ LIST

WARRANTY CERTIFICATE

PANTERMAX® Pásová pila na kov PPK128®

PANTERMAX® Metal band saw PPK128®

Sériové číslo / S/N	
Datum prodeje / Date of sale:	
Razítko a podpis prodejce / Seller stamp and signature	

Záznamy o provedených opravách / Repair records			
Datum převzetí servisem / Date of receipt	Datum provedení opravy / Date of repair	Číslo reklamačního protokolu / Reclamation protocol Nr.	Podpis pracovníka / Signature

CZ