Mobilní přípravek na motorovou pilu MPP01®



CZ

Návod k používání

(pozn.: aktuální verze návodu je vždy na webu **www.pantermax.cz**)

Generální distributor: SVARMETAL s.r.o., Jičínska 1733, 742 58 Příbor
+420 607 177 171

1. Obsah

2. ÚVOD ... 3

2.1. Kontaktní údaje: ... 3

3. TECHNICKÉ ÚDAJE ... 5

3.1. POPIS BALENÍ ... 5
3.2. POPIS KOMPONENT ... 7
3.3. TECHNICKÉ PARAMETRY ... 8

4. BEZPEČNOST ... 9

4.1. URČENÉ POUŽITÍ ... 10
4.2. PROVOZNÍ PROSTŘEDÍ ... 10
4.3. ZAKÁZANÉ ZPŮSOBY POUŽITÍ ... 11
4.4. KVALIFIKACE OBSLUHY ... 11
4.5. VŠEOBECNÉ BEZPEČNOSTNÍ POKYNY ... 12
4.6. SPECIFICKÉ BEZPEČNOSTNÍ POKYNY ... 12
4.7. ZBYTKOVÁ RIZIKA A STUPNĚ NEBEZPEČÍ ... 13

5. PŘEPRAVA ... 14

6. MONTÁŽ A INSTALACE ... 15

6.1. PŘÍPRAVA ... 15
6.2. SESTAVENÍ ... 15

7. PROVOZ ... 17

7.1. INSTALACE A PŘÍPRAVA ... 18
7.2. UPÍNÁNÍ KMENE ... 19
7.3. NASTAVENÍ VÝŠKY ŘEZU ... 19
7.4. ŘÍZENÍ ŘEZU ... 20

8. ÚDRŽBA, ČIŠTĚNÍ, SKLADOVÁNÍ, LIKVIDACE ... 21

8.1. SKLADOVÁNÍ ... 21
8.2. LIKVIDACE ... 21

9. NÁHRADNÍ DÍLY A SERVIS ... 22

10. ZÁRUČNÍ PODMÍNKY ... 23

10.1. ZÁRUČNÍ DOBA ... 23
10.2. PODMÍNKY ZÁRUKY ... 23

11. ZÁRUČNÍ LIST ... 24

CZ

Generální distributor: SVARMETAL s.r.o., Jičínska 1733, 742 58 Příbor
+420 607 177 171

2. ÚVOD

Tento návod poskytuje potřebné informace pro bezpečné uvedení do provozu a správnou mobilního přípravku na motorovou pilu **MPP01®** (dále jen „zařízení").

Tento návod uchovávejte po celou dobu životnosti zařízení na snadno dostupném místě. Při případném prodeji nebo předání zařízení další osobě ji předejte spolu se zařízením.

Přepravní škody je nutné bez prodlení zaznamenat do přepravního listu při převzetí zásilky. Pozdější reklamace způsobená přepravou musí být nahlášena nejpozději do 24 hodin od doručení. Na škody způsobené přepravou, které nebyly takto zdokumentovány, nemůže výrobce poskytnout záruku.

2.1. Kontaktní údaje:

SVARMETAL s. r. o.
Jičínska 1733
742 58 Příbor
Česká republika
tel.:+420 604 644 032
www.pantermax.cz

Pro objednávku náhradních dílů používejte výhradně originální díly doporučené výrobcem. Použití jiných dílů vede k zániku záruky.

Na základě struktury a konstrukce zařízení mohou nastat ohrožující situace, které jsou v tomto návodu k obsluze označeny následujícím způsobem:

NEBEZPEČÍ
Označuje bezprostředně hrozící situaci, **která bez zásahu způsobí smrt** nebo těžkou újmu.

VAROVÁNÍ
Označuje potenciálně nebezpečnou situaci, která může způsobit těžká zranění nebo smrt.

UPOZORNĚNÍ
Označuje situaci, která může způsobit lehčí zranění.

CZ

POZNÁMKA
Označuje situaci, která může způsobit majetkovou škodu.

3. TECHNICKÉ ÚDAJE

3.1. Popis balení

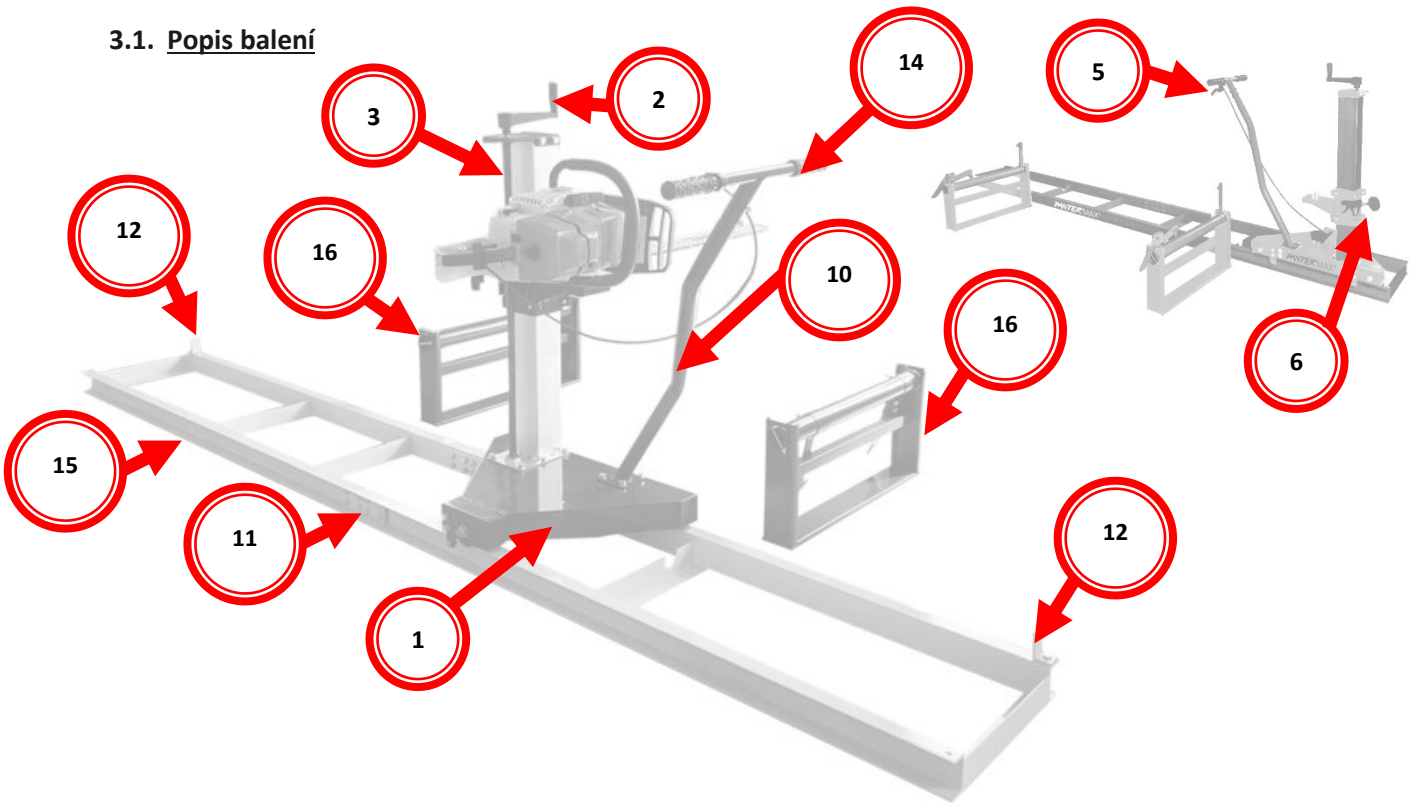

Číslo	Popis	Množství
1	Pojezdový vozík	1
2	Ruční klika	1
3	Zdvihací sloupek	1
4	Sada zarážek (nezakresleno)	3
5	Ovládání plynu	1
6	Fixační šroub	1
7	Adaptorový šroub (nezakresleno)	2
8	Šrouby 8×20 (nezakresleno)	10
9	Podložky (nezakresleno)	20
10	Posuvná tyč	1
11	Spojovací deska	4
12	Nárazník kolejnice	2

CZ

13	Montážní materiál (nezakresleno)	16
14	Obsluhovaní rukojeť	1
15	Kolejnice	2
16	Podpěrný stojan	2
17	Uživatelská příručka (nezakresleno)	1
Číslo	**Popis**	**Množství**
18 (**MPP01PD**)	Prodlužovací lišta (**volitelná – není součástí dodávky**) (nezakresleno)	2
19 (**MPP01PD**)	Montážní materiál (**volitelná – není součástí dodávky**) (nezakresleno)	16
20 (**MPP01PD**)	Spojovací deska (**volitelná – není součástí dodávky**) (nezakresleno)	4

CZ

Generální distributor: SVARMETAL s.r.o., Jičínska 1733, 742 58 Příbor
+420 607 177 171

3.2. Popis komponent

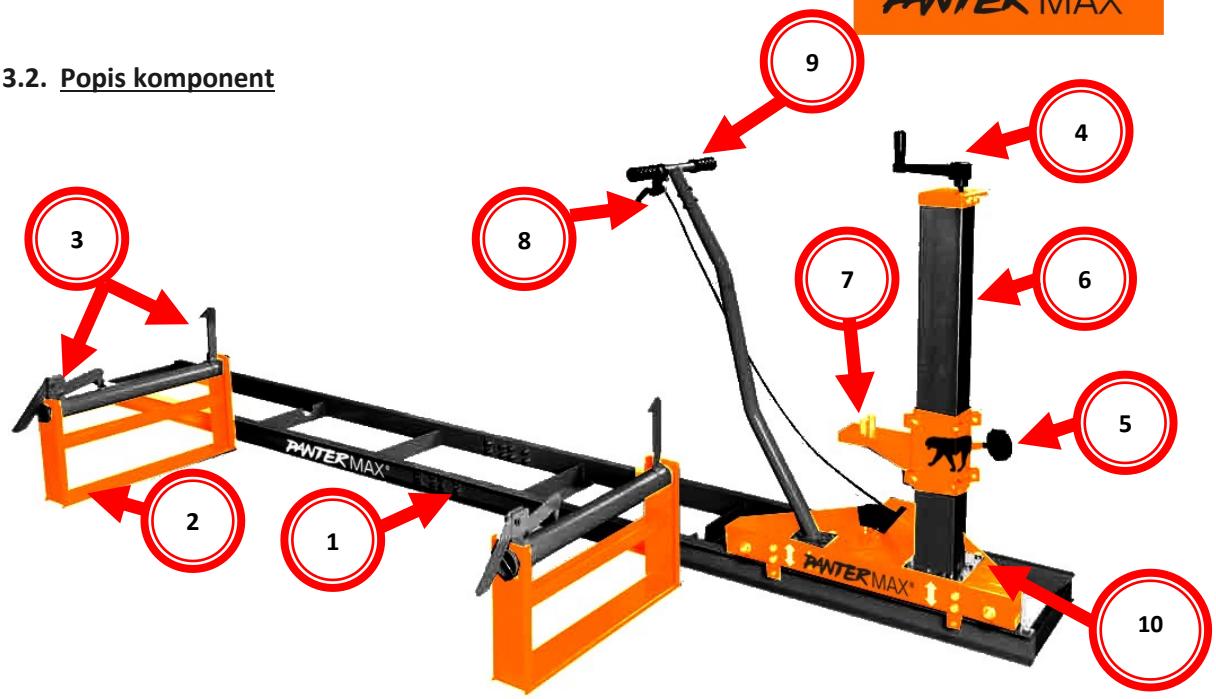

Číslo	Popis
1	Pojezdová dráha
2	Podpora
3	Kmenová upínka
4	Ruční nastavení výšky
5	Fixace výšky nastavení
6	Zdvihací sloupek se stupnicí
7	Montážní konzole pro pilu
8	Ovládání plynu (pila)
9	Rukojeť obsluhy
10	Pojezdový vozík

CZ

3.3. Technické parametry

Parametr	MPP01
Max. délka řezu (základní verze)	2 100 mm
Max. průměr řezaného kmene	Ø 400 mm
Délka kolejnice pojezdu	3 100 mm
Rozměry zařízení (d × š × v)	3 100 x 1 100 x 1 230 mm
Rozměry balení — 1	1 530 x 440 x 165 mm
Rozměry balení — 2	880 x 470 x 250 mm
Hmotnost brutto	60 kg
Hmotnost netto	58 kg
Parametr	**MPP01PD (není součástí dodávky)**
MPP01PD — délka prodluž. lišty	1 000 mm
MPP01PD — rozměry balení	1 040 x 70 x 100 mm
MPP01PD — hmotnost brutto	10 kg
MPP01PD — hmotnost netto	9 kg

CZ

Generální distributor: SVARMETAL s.r.o., Jičínska 1733, 742 58 Příbor
+420 607 177 171

4. BEZPEČNOST

POZNÁMKA:
Před použitím si prosím pečlivě přečtěte tento návod.
Specifikace a funkce produktu se mohou změnit bez předchozího upozornění. Přestože bylo vynaloženo veškeré úsilí k poskytnutí co nejpřesnějších a nejaktuálnějších informací v době vydání, tato příručka je zamýšlena jako obecný průvodce.

UPOZORNĚNÍ
Předtím než začnete používat zařízení, si pozorně přečtěte návod k použití. Uschovejte ho na místě, kde ho budete mít vždy po ruce. Zvýšenou pozornost věnujte části Bezpečnost!, kde naleznete důležité informace pro bezpečné používání zařízení. Kontaktujte svého obchodního zástupce, v případě, že nebudete rozumět instrukcím v manuálu.

UPOZORNĚNÍ
Vzhledem k neustálému technickému vývoji se může vnější vzhled a některé funkce zařízení změnit a jejich ovládání se může v detailech lišit od popisů v návodu k obsluze a na obalu. Nejedná se o poruchu zařízení, ale spíše o výsledek pokroku a průběžných úprav zařízení. Standardní vybavení zařízení se může také změnit.

UPOZORNĚNÍ
Poškození zařízení způsobené nesprávným zacházením bude mít za následek ztrátu nároků na záruku. Jakékoli úpravy jsou zakázány a vedou k propadnutí záruky.

UPOZORNĚNÍ
Zařízení je konstruováno výhradně pro jeden účel: Řezání kmenů stromů na prkna (v kombinaci s vhodnou řetězovou pilou - není součástí balení) v exteriéru v rámci stanovených technických mezí.

POZNÁMKA
Výrobce nepřebírá odpovědnost za škody vzniklé jiným než určeným způsobem použití, ani za použití překračující stanovené technické meze.

CZ

UPOZORNĚNÍ

Je velmi důležité, aby každý, kdo pracuje s tímto zařízením, dodržoval veškerá bezpečnostní opatření, které vyplývají z BOZP na pracovišti a zároveň z tohoto manuálu. Instalaci, údržbu a jakékoliv opravy tohoto zařízení smí provádět jenom profesionálně vyškolení pracovníci. Nesprávná obsluha, nebo manipulace se zařízením může mít za následek poškození, která mohou vést ke zraněním.

4.1. Určené použití

Zařízení je určeno výhradně k následujícímu účelu:
Řezání kmenů stromů na prkna (v kombinaci s vhodnou řetězovou pilou) v exteriéru v rámci stanovených technických mezí.

Pro správné používání je nutné dodržovat bezpečnostní předpisy, pokyny k montáži a provozu uvedené v této příručce. Všechny osoby, které zařízení používají nebo ho obsluhují, se musí s touto příručkou seznámit.

NEBEZPEČÍ

Při chodu zařízení je přísně zakázáno odstraňování třísek a pilin — **NEJVYŠŠÍ NEBEZPEČÍ ZRANĚNÍ!**

Před používáním zařízení je nutné:

- Seznámit se s tímto návodem k použití,
- Seznámit se s obsluhou zařízení,
- Seznámit se s umístěním všech nouzových, nebo důležitých vypínačů,
- Pochopit, jak zařízení funguje,
- Seznámit se s bezpečnostními opatřeními na pracovišti a požadavky pro bezpečnou práci se zařízením,
- Zajistit, aby při spuštění zařízení nebyly v okolí žádné neoprávněné osoby, které nejsou seznámeny s bezpečnostními opatřeními,
- Mít připravené ochranné prostředky: ochranné brýle nebo síťku, ochranné rukavice a ochranu uší, pracovní oblečení.

4.2. Provozní prostředí

- Rozsah provozních teplot: +5° C až + 40° C.
- Relativní vlhkost je pod 70% (20° C).
- Teplota při skladování a přepravě: −25 °C až +55 °C
- Chraňte zařízení před silným deštěm nebo za horkých podmínek před přímým slunečním zářením.

CZ

Generální distributor: SVARMETAL s.r.o., Jičínska 1733, 742 58 Příbor
+420 607 177 171

4.3. Zakázané způsoby použití

- Obsluha bez potřebné fyzické a mentální způsobilosti.
- Obsluha bez předchozího seznámení s touto příručkou.
- Jakékoli konstrukční úpravy zařízení.
- Provoz v prostorách se zvýšeným nebezpečím požáru nebo výbuchu (stroj může při provozu generovat jiskry).
- Provoz mimo technické limity specifikované v této příručce.
- Deaktivace nebo obcházení bezpečnostních prvků zařízení nebo řetězové pily.

Porušení těchto požadavků má za následek zánik všech záručních a odškodňovacích nároků vůči výrobci.

4.4. Kvalifikace obsluhy

Zařízení je navrženo pro obsluhu jednou osobou. Minimální věk obsluhy je 18 let. Obsluha musí být fyzicky a mentálně způsobilá a musí se dobře seznámit s touto příručkou.

Platné místní předpisy mohou stanovovat minimální věk obsluhy a omezovat používání tohoto zařízení.

Před zahájením práce používejte osobní ochranné pracovní prostředky.

CZ

4.5. Všeobecné bezpečnostní pokyny

VAROVÁNÍ
Chybějící nebo nečitelné bezpečnostní štítky je nutné okamžitě vyměnit! Platné místní předpisy mohou stanovovat minimální věk obsluhy a omezovat používání tohoto zařízení!

- Před spuštěním zkontrolujte úplnost a provozuschopnost zařízení.
- Ujistěte se, že jsou všechny bezpečnostní prvky správně namontované a v dobrém stavu.
- Zajistěte dostatečný volný prostor kolem zařízení.
- Pracujte pouze při dobrých světelných podmínkách.
- Udržujte oblast kolem zařízení volnou od překážek (například částí dřeva, prken).
- Používejte pouze nástroje bez viditelných vad a deformací.
- Před uváděním zařízení do provozu odstraňte klíče a seřizovací nářadí.
- Před každým použitím zkontrolujte dotažení všech spojů.
- Nikdy neponechávejte zařízení v provozu bez dozoru. Řetězovou pilu před opuštěním pracoviště vypněte a zajistěte proti nechtěnému spuštění.
- Zařízení smějí obsluhovat, udržovat a opravovat pouze osoby starší 18 let, které jsou s ním seznámeny a které byly poučeny o rizicích.
- Nepovolané osoby a zvířata udržujte mimo pracoviště. Minimální bezpečnostní vzdálenost je 10 m.
- Pracujte vždy soustředěně a nepoužívejte nadměrné násilí.
- Noste přiléhavý pracovní oděv a vhodné ochranné prostředky (ochranné brýle, chrániče sluchu, rukavice, bezpečnostní boty, helma a správné oblečení).
- Nikdy nenoste volné šperky, šály ani kravatu.
- Nepracujte na zařízení při únavě, nekoncentrovanosti nebo pod vlivem léků, alkoholu či drog.
- Nepoužívejte řetězovou pilu v prostorách s nebezpečím požáru nebo výbuchu.
- Před seřizováním, čištěním, údržbou nebo opravami zařízení vždy vypněte řetězovou pilu, vyčkejte úplného zastavení a zajistěte ji proti nechtěnému spuštění.
- Chybějící nebo nečitelné bezpečnostní štítky okamžitě obnovte.

4.6. Specifické bezpečnostní pokyny

- Dodržujte specifické bezpečnostní pokyny pro řetězovou pilu!
- Zajistěte bezpečnostní vzdálenost ostatních osob alespoň 10 m.
- Při práci hrozí riziko prasknutí řetězu řetězové pily a jeho vyhození.
- Zpracovávaný kmen zabezpečte proti nechtěnému posunu nebo kutálení. Řádně upnuté kmeny jsou bezpečně a přesně zpracovávány.
- Před každým použitím zkontrolujte stav zařízení i řetězové pily.

CZ

Generální distributor: SVARMETAL s.r.o., Jičínska 1733, 742 58 Příbor
+420 607 177 171

4.7. Zbytková rizika a stupně nebezpečí

I při správné obsluze nelze zcela eliminovat tato zbytková rizika:

- Poškození sluchu vlivem hluku. Doby klidu musí být bezpodmínečně dodržovány.
- Vdechování výfukových zplodin může způsobit otravu dýchacích cest.
- Zpětný ráz může způsobit těžká nebo smrtelná pořezání.
- Riziko popálení vlivem zahřívání součástí zařízení během provozu.

5. PŘEPRAVA

Pro bezpečnou přepravu respektujte pokyny na přepravním obalu týkající se těžiště, míst uchycení, hmotnosti a předepsané polohy při přepravě. Přepravujte zařízení v obalu až na místo instalace.

Zařízení lze v balení přepravovat vidlicovým vozíkem. Zařízení je velmi těžké — ke zdvíhání z bedny použijte vhodné zdvíhací zařízení certifikované pro danou nosnost.

Zvedání a kladení

- Stůjte pevně s nohama na šíři beder.
- Zvedejte a pokládejte břemeno s pokrčenými koleny a rovnými zády.
- Nevytrhávejte břemeno prudce.

Nesení

- Neste břemeno oběma rukama co nejblíže k tělu.
- Udržujte rovná záda.

Při přepravě zařízení vozidlem je nutné zařízení řádně upevnit.

VAROVÁNÍ
Zdvíhání a přeprava zařízení smějí být prováděny pouze odborně způsobilými osobami s odpovídajícím vybavením. Zdvíhací zařízení (jeřáb, vidlicový vozík, vázací prostředky atd.) musí být v perfektním stavu.

CZ

Generální distributor: SVARMETAL s.r.o., Jičínska 1733, 742 58 Příbor
+420 607 177 171

6. MONTÁŽ A INSTALACE

Bezpečná obsluha závisí především na zdravém úsudku a odborné způsobilosti uživatele – to platí i nad rámec všech bezpečnostních předpisů.

6.1. Příprava

Kontrola obsahu balení

Ihned po rozbalení zkontrolujte zařízení vizuálně. Veškeré viditelné přepravní poškození zaznamenejte do dodacího listu. Chybějící nebo poškozené součásti hlaste prodejci nebo přepravci bez zbytečného odkladu.

Požadavky na instalační místo

Zařízení umístěte na stabilní, rovný a pevný podklad. Respektujte bezpečnostní odstupy a celkové rozměry zařízení.

6.2. Sestavení

Zařízení nevyžaduje speciální základ — postačí rovný a pevný povrch. Sestavená kolejnice musí být hrubě vyrovnána.

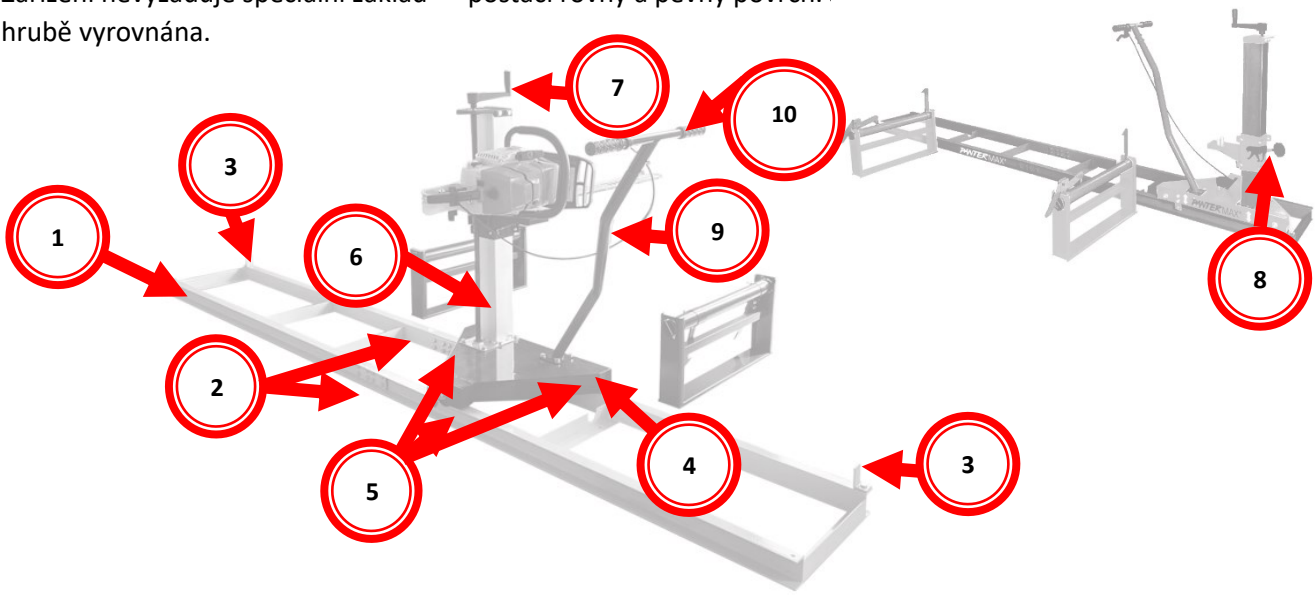

Montáž kolejnic a vozíku

1. Umístěte kolejnice (1) (a volitelně prodlužovací lišty) dle vyobrazení a spojovací desky upevněte šrouby (2), podložkami, pružnými kroužky a maticemi.
2. Připevněte nárazníky kolejnic (3).
3. Umístěte pojezdový vozík (4) na kolejnici a připevněte zarážku (5).
4. Umístěte zdvihací sloupek (6) na závity pojezdového vozíku a připevněte šrouby 8×20, pružnými kroužky a podložkami.
5. Nasaďte ruční kliku (7).
6. Zašroubujte fixační šroub (8).
7. Umístěte posuvnou tyč (9) na závit pojezdového vozíku a připevněte šrouby 8×20, pružnými kroužky a podložkami.

CZ

8. Připevněte obsluhovací rukojeť (10) k posuvné tyči.

VAROVÁNÍ
Udržujte děti a domácí zvířata v dostatečné vzdálenosti od plastových sáčků nebo obalových materiálů dodaných s tímto zařízením. Ihned je zlikvidujte.

VAROVÁNÍ
Používejte výhradně řetězové pily s CE certifikací!

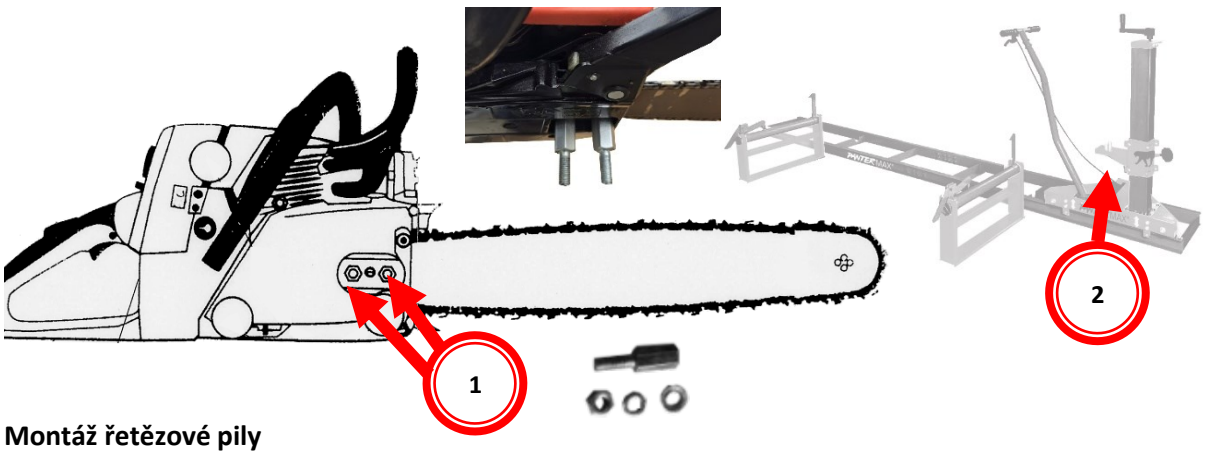

Montáž řetězové pily

1. Zašroubujte a připevněte adaptérové šrouby (1) dle vyobrazení na řetězovou pilu.
2. Vložte řetězovou pilu s adaptérovými šrouby do montážních otvorů desky (2) a připevněte podložkami, pružnými kroužky a maticemi.

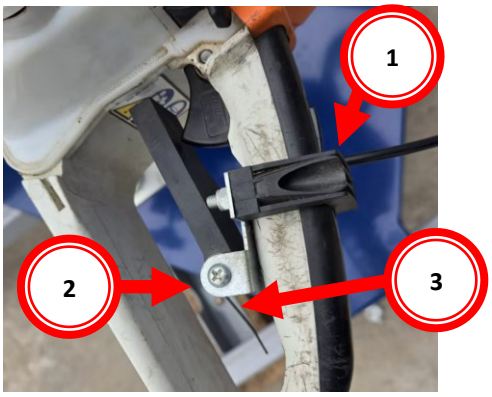

Montáž ovládání plynu

1. Namontujte ovládání plynu (1) dle vyobrazení na rukojeť řetězové pily.
2. Protáhněte ovládací drát (2) otvorem v tlačné desce.
3. Drát zafixujte fixačním šroubem (3) ve vyznačené poloze.

CZ

Generální distributor: SVARMETAL s.r.o., Jičínska 1733, 742 58 Příbor
+420 607 177 171

7. PROVOZ

POZNÁMKA
Před každým použitím zkontrolujte:

- správné sestavení zařízení a pevnost všech spojů,
- dotažení všech šroubů, knoflíků a rukojetí,
- správné nastavení výšky řezu.

Zajistěte dostatečný prostor kolem pracoviště.
Ubezpečte se, že kmeny jsou řádně upnuty.
Dávejte pozor na polohu upínače kmene — nesmí být v oblasti řezu!
Odřezané části dřeva odstraňte co nejrychleji z pracoviště.
Zajistěte dostatečnou bezpečnostní vzdálenost ostatních osob.
Ujistěte se, že máte pevný postoj.
Před zahájením řezu vždy vyčkejte, až řetězová pila dosáhne plné rychlosti!

POZNÁMKA
Před zahájením prací s řetězovou pilou si pečlivě prostudujte její návod k obsluze!
Proveďte bezpečnostní kontroly dle návodu k obsluze řetězové pily před každým spuštěním!

CZ

7.1. Instalace a příprava

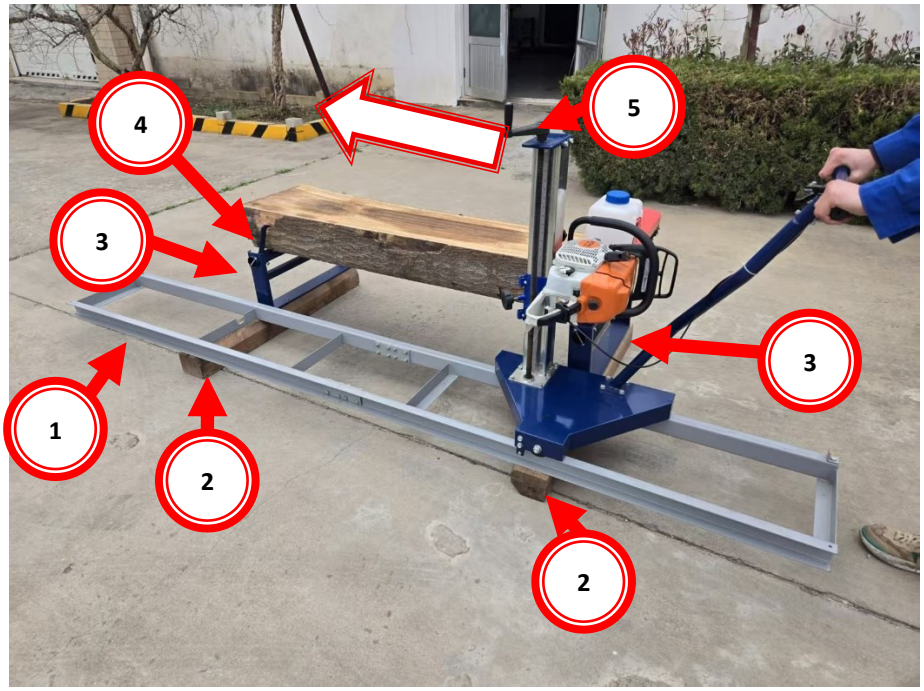

Příklad zapojení

- Vyrovnejte a připevněte kolejnici (1) například na hranoly (2).
- Podpěrné stojany (3) také připevněte na tytéž hranoly (viz. Obr.).
- Kmen (4) upněte pomocí svěrky.
- Nastavte výšku řezání (5)
- Zaujměte pracovní polohu.
- Zpracovávejte kmen tlakem na madlo směrem dopředu.

CZ

Generální distributor: SVARMETAL s.r.o., Jičínska 1733, 742 58 Příbor
+420 607 177 171

7.2. Upínání kmene

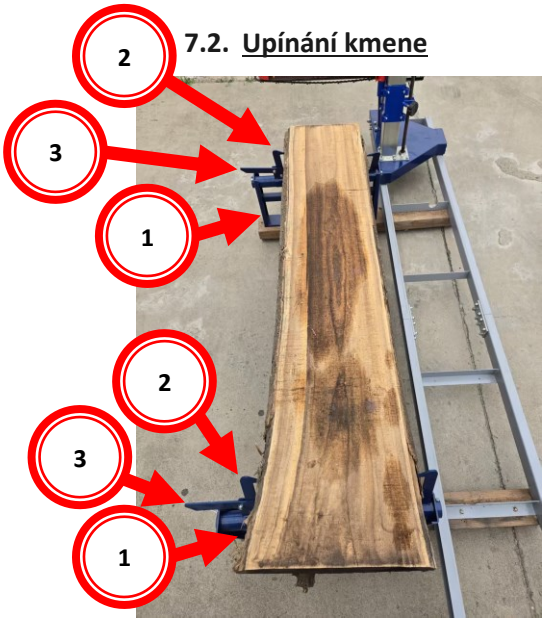

1. Položte zpracovávaný kmen na podpěrné stojany (1).
2. Umístěte svěrku (2) do požadované polohy.
3. Stlačením excentrických pák (3) zafixujte svěrku.

7.3. Nastavení výšky řezu

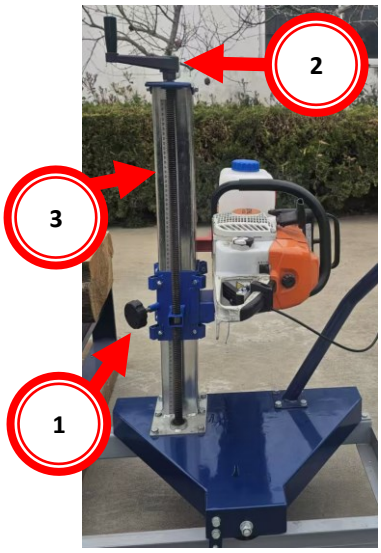

1. Uvolněte fixační šroub (1).
2. Nastavte výšku řezu ruční klikou (2).
3. Nastavená výška řezu je odečitatelná ze stupnice (3).
4. V požadované poloze opět utáhněte fixační šroub.

CZ

7.4. Řízení řezu



1. Spusťte řetězovou pilu dle návodu k obsluze.
2. Rychlost pily ovládejte stlačením páky plynu (1) na obsluhovací rukojeti.
3. Pojezdovým vozíkem posouvaným obsluhovací rukojetí pohybujte ve směru práce a takto provádějte řez.

CZ

Generální distributor: SVARMETAL s.r.o., Jičínska 1733, 742 58 Příbor
+420 607 177 171

8. ÚDRŽBA, ČIŠTĚNÍ, SKLADOVÁNÍ, LIKVIDACE

Pravidelné čištění prodlužuje životnost zařízení a je podmínkou bezpečného provozu.

POZNÁMKA

K čištění nepoužívejte agresivní rozpouštědla, ředidla ani jiné přípravky, které by mohly poškodit lakovaný povrch. Používejte měkký hadřík a mírný mýdlový roztok. V případě potřeby lze použít suchý stlačený vzduch.

Zařízení má nízké nároky na údržbu. Přesto ihned odstraňujte závady, které mohou ovlivnit bezpečnost provozu.

- Po každém použití odstraňte třísky a nečistoty. Věnujte pozornost pohyblivým částem zdvihacího sloupu pro zachování přesného nastavení.
- Ošetřete povrchy a namažte nepotažené části mazivem (např. WD40).
- Dodržujte specifické čisticí pokyny řetězové pily.

8.1. Skladování

Zařízení skladujte na suchém, mrazuvzdorném a uzamykatelném místě. Zabraňte přístupu nepovolaných osob, zejména dětí.

POZNÁMKA

Nevhodné skladování může způsobit poškození důležitých součástí. Zařízení skladujte pouze za předepsaných podmínek okolního prostředí.

8.2. Likvidace

Při likvidaci zařízení se řiďte platnou místní legislativou o nakládání s odpady. Zařízení, jeho součásti ani provozní kapaliny nesmějí být likvidovány jako běžný komunální odpad. Pro informace o možnostech ekologické likvidace kontaktujte příslušné místní orgány nebo specializovaného prodejce.

CZ

9. NÁHRADNÍ DÍLY A SERVIS

Pro objednávku náhradních dílů používejte výhradně originální díly doporučené výrobcem. Použití jiných dílů vede k zániku záruky.

10. ZÁRUČNÍ PODMÍNKY

10.1. Záruční doba

- Nekomerční používání: 2 roky od data nákupu.
- Komerční používání: 1 rok od data nákupu.

10.2. Podmínky záruky

- Záruka se vztahuje na vady materiálu a výrobní vady.
- Záruční nárok je třeba uplatnit u prodejce spolu s kopií originální faktury.
- Zařízení musí být předáno ke reklamaci kompletní včetně veškerého příslušenství.
- Záruka nepokrývá běžné opotřebení (řetězy pily, vedení, spojky, těsnění, spínače atd.), ani škody způsobené nesprávným použitím, nedodržením této příručky nebo neoprávněnou opravou.
- Nároky na záruku jsou nepřevodní a platí pouze pro prvního kupujícího od autorizovaného prodejce.

11. ZÁRUČNÍ LIST

WARRANTY CERTIFICATE

PANTERMAX® Mobilní přípravek na motorovou pilu MPP01®

PANTERMAX® Mobilní přípravek na motorovou pilu MPP01®

Sériové číslo / S/N	
Datum prodeje / Date of sale:	
Razítko a podpis prodejce / Seller stamp and signature	

Záznamy o provedených opravách / Repair records			
Datum převzetí servisem / Date of receipt	Datum provedení opravy / Date of repair	Číslo reklamačního protokolu / Reclamation protocol Nr.	Podpis pracovníka / Signature

CZ

Generální distributor: SVARMETAL s.r.o., Jičínska 1733, 742 58 Příbor
+420 607 177 171