Ostřička vrtáků OVP13®



CZ

Návod k používání

(pozn.: aktuální verze návodu je vždy na webu **www.pantermax.cz**)

Generální distributor: SVARMETAL s.r.o., Jičínská 1733, 742 58 Příbor
+420 607 177 171

Prohlášení o vlastnostech/Declaration of Conformity

Dle/According to:

2014/35/EU Směrnice o nízkém napětí
2014/30/EU Elektromagnetická kompatibilita zařízení

1. Typ zařízení /Type of Equipment/:

Ostřička / Sharpener

2. Typové označení /Type Designation etc./

Ostřička vrtáků OVP13® (230V), ID: PMOVP13-230V, od sériového čísla: 202604030001

3. Značka nebo ochranná známka /Brand name or trade mark./: **PANTERMAX®**

4. Výrobce nebo jeho autorizovaný zástupce v EEA. /Manufacturer or his authorised representative established within the EEA./:

SVARMETAL s.r.o.
Frýdecká 819/44, 739 32 Vratimov, CZECH REPUBLIC, ID: 26850036, VAT: CZ26850036

5. Harmonizované normy /Harmonised standard/:

2014/30/EU – Elektromagnetická kompatibilita

Další informace: Omezené používání, zařízení třídy A, pro použití v oblastech jiných než obytných. Additional information: Restrictive use, Class A equipment, intended for use in locations other than residential.

Vlastnosti výše uvedeného výrobku jsou ve shodě se souborem deklarovaných vlastností. Toto prohlášení o vlastnostech se v souladu s nařízením (EU) č. 305/2011 vydává na výhradní odpovědnost výrobce uvedeného výše.
The performance of the product identified above is in conformity with the set of declared performance/s. This declaration of performance is issued, in accordance with Regulation (EU) No 305/2011, under the sole responsibility of the manufacturer identified above.

Podepsáno za výrobce a jeho jménem:
Signed for and on behalf of the manufacturer by

[jméno/name]	Tomáš KALINA
V [místo]/At [place]	Plzeň
Dne [datum vydání]/on [date of issue]	15.03.2026
[podpis]/[signature]	



CZ

1. ÚVOD 4

1.1. Kontaktní údaje: 4

2. TECHNICKÉ ÚDAJE 6

2.1. OBSAH BALENÍ 6
2.2. POPIS KOMPONENT 6
2.3. TECHNICKÉ PARAMETRY 7
2.4. PŘIPOJENÍ K SÍTI 230V 8
2.5. PRACOVIŠTĚ 8

3. DŮLEŽITÁ UPOZORNĚNÍ 9

4. BEZPEČNOST 10

4.1. PROVOZNÍ PROSTŘEDÍ 11
4.2. ZAKÁZANÉ ZPŮSOBY POUŽITÍ 11
4.3. KVALIFIKACE OBSLUHY 12
4.4. VŠEOBECNÉ BEZPEČNOSTNÍ POKYNY 12
4.5. ELEKTRICKÁ BEZPEČNOST 13
4.6. SPECIFICKÉ BEZPEČNOSTNÍ POKYNY 13
4.7. ZBYTKOVÁ RIZIKA A STUPNĚ NEBEZPEČÍ 13

5. PŘEPRAVA 14

Zvedání a pokládání 14
Nesení 14

6. MONTÁŽ A INSTALACE 15

6.1. PŘÍPRAVA 15
6.2. SESTAVENÍ ZAŘÍZENÍ 15

7. PROVOZ 16

7.1. UPÍNÁNÍ VRTÁKU DO UPÍNACÍHO POUZDRA 16
7.2. SEŘÍZENÍ VRTÁKU 16
7.3. BROUŠENÍ ÚHLU HROTU 17
7.4. BROUŠENÍ ÚNIKOVÉHO ÚHLU 18
7.5. NASTAVENÍ PŘÍČNÉ ŘEZNÉ HRANY 18

8. ÚDRŽBA 19

8.1. SKLADOVÁNÍ 21
8.2. LIKVIDACE 21

9. ZÁVADY A MOŽNOSTI OPRAVY 22

10. ZÁRUČNÍ LIST 23

CZ

1. ÚVOD

Tento návod poskytuje potřebné informace pro bezpečné uvedení do provozu a správnou obsluhu ostřičky vrtáků **OVP13®** (dále jen „zařízení").

Tento návod uchovávejte po celou dobu životnosti zařízení na snadno dostupném místě. Při případném prodeji nebo předání zařízení další osobě jej předejte spolu se zařízením.

Přepravní škody je nutné bez prodlení zaznamenat do přepravního listu při převzetí zásilky. Pozdější reklamace způsobená přepravou musí být nahlášena nejpozději do 24 hodin od doručení. Na škody způsobené přepravou, které nebyly takto zdokumentovány, nemůže výrobce poskytnout záruku.

1.1. Kontaktní údaje:

SVARMETAL s. r. o.
Jičínská 1733
742 58 Příbor
Česká republika
tel.: +420 604 644 032
www.pantermax.cz

Pro objednávku náhradních dílů používejte výhradně originální díly doporučené výrobcem. Použití jiných dílů vede k zániku záruky.

Na základě struktury a konstrukce zařízení mohou nastat ohrožující situace, které jsou v tomto návodu k obsluze označeny následujícím způsobem:

NEBEZPEČÍ
Označuje bezprostředně hrozící situaci, **která bez zásahu způsobí smrt** nebo těžkou újmu.

VAROVÁNÍ
Označuje potenciálně nebezpečnou situaci, která může způsobit těžká zranění nebo smrt.

UPOZORNĚNÍ
Označuje situaci, která může způsobit lehčí zranění.

CZ

POZNÁMKA
Označuje situaci, která může způsobit majetkovou škodu.

2. TECHNICKÉ ÚDAJE

2.1. Obsah balení

Číslo	Popis
1	Hlavní vypínač
2	Upínací pouzdro
3	Gumové nožičky
4	Uživatelská příručka
5	11 upínacích pouzder Ø3 až Ø13
6	Připojovací kabel
7	Sada šestihranných klíčů

2.2. Popis komponent

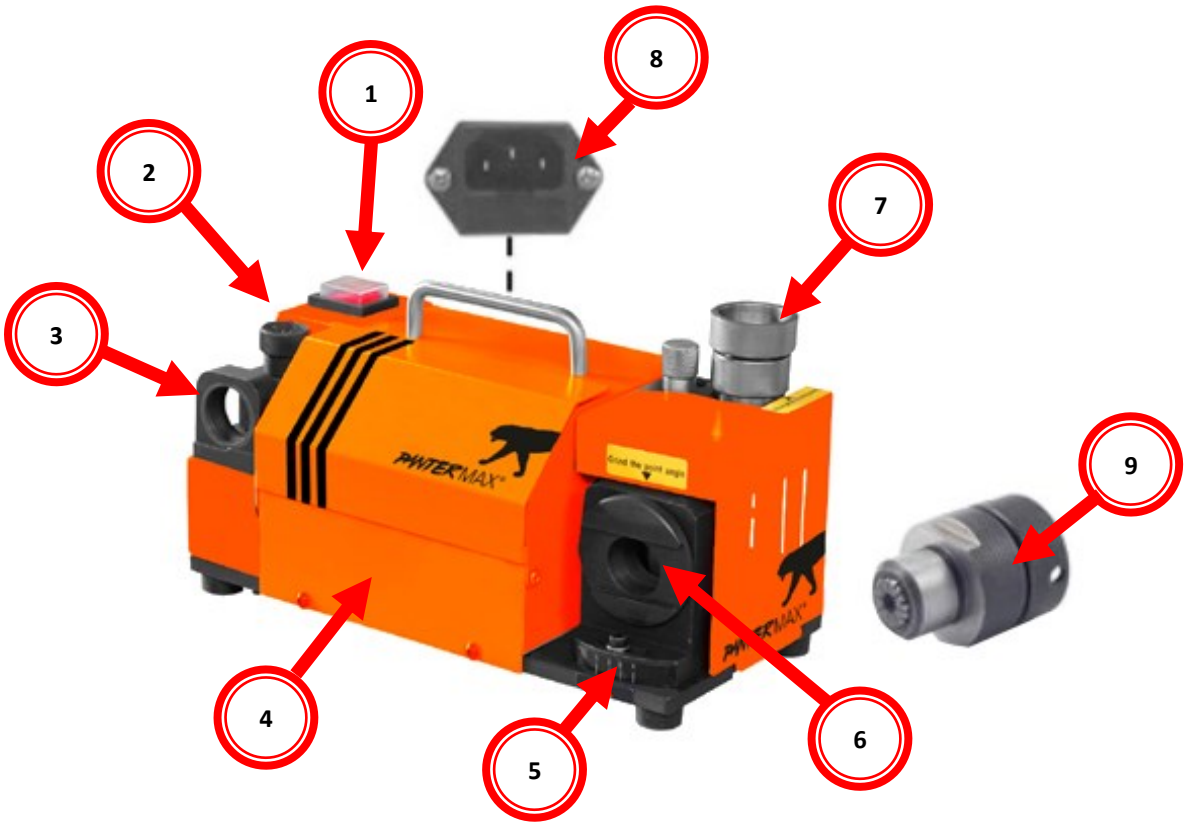

CZ

Generální distributor: SVARMETAL s.r.o., Jičínská 1733, 742 58 Příbor
+420 607 177 171

Číslo	Popis
1	Vypínač ZAP/VYP
2	Nastavovací ovladač průměru vrtáku
3	Nastavovací vodič
4	Úložiště upínacích pouzder
5	Stupnice nastavení úhlu vrtáku
6	Brusná vodící lišta pro hlavní řeznou hranu
7	Brusná vodící lišta
8	Připojovací místo kabelu (na zadní straně)
9	Upínací pouzdro

2.3. Technické parametry

Parametr	Ostřička vrtáků OVP13®
Napájení (V/Hz)	230 / 50
Výkon motoru (W)	180
Otáčky (ot./min.)	5 300
Průměr vrtáku (mm)	3–13
Úhel hrotu (°)	90–135
Brusný kotouč	CBN 200 (pro HSS)
Rozměry balení d × š × v (mm)	310 x 170 x 180
Hmotnost brutto (kg)	10
Hmotnost netto (kg)	9,5

CZ

2.4. Připojení k síti 230V

1. Zařízení by mělo být používáno pouze v jednofázovém, třívodičovém systému s patřičným uzemněním.

2. Zařízení je uzpůsobeno pro práci v sítí 230V 50Hz a je ochranou pojistkami 16A. Napájení by mělo být stabilní, bez poklesu napětí.

3. Zařízení je vybaveno kabelem a zástrčkou. Před připojením napájení se ujistěte, že je hlavní vypínač v poloze VYPNUTO/OFF.

2.5. Pracoviště

- Věnujte pozornost správné přípravě pracovního prostoru: dílna by měla být čistá, dobře větraná a měla by se v ní udržovat nízká vlhkost.
- Oděv obsluhy by měl být čistý a rukavice by neměly být mastné.

UPOZORNĚNÍ

Instalaci musí vždy provádět kvalifikovaný, vyškolený pracovník. Zařízení musí být umístěno tak, aby nic nepřekáželo jeho vstupním a výstupním otvorům chlazení, a zároveň tak, aby nedošlo k ucpání otvorů nežádoucím materiálem. Je důležité, aby zařízení bylo připojeno ke správnému síťovému napětí a aby byl chráněn správnou dimenzovanou pojistkou. Zásuvka musí mít ochranné uzemnění.

UPOZORNĚNÍ

Před použitím musí být zařízení uzemněno.

V případě, že se zařízení samo z bezpečnostních důvodů vypne, nespouštějte opětovně zařízení, pokud nebude odstraněna příčina. Může dojít k poškození zařízení.

CZ

Generální distributor: SVARMETAL s.r.o., Jičínská 1733, 742 58 Příbor
+420 607 177 171

3. DŮLEŽITÁ UPOZORNĚNÍ

NEBEZPEČÍ
Před otevřením krytu zařízení – vždy odpojit ze sítě!

VAROVÁNÍ
Připojení do napájecí sítě:
- před připojením do napájecí sítě se ujistěte, že hodnota napětí a frekvence napájení v síti odpovídá napětí na výrobním štítku zařízení a že je hlavní vypínač svářečky v pozici „0“.
- pro připojení do el. sítě používejte pouze originální vidlici zdroje.

VAROVÁNÍ
Pouze osoba splňující kvalifikaci danou zákonem a kvalifikaci je oprávněná opravovat toto zařízení.

Společnost SVARMETAL s.r.o., Vám může poskytnout veškeré ochranné prostředky pro práci s daným zařízením.

Toto zařízení je navrženo a zkoušeno v souladu s mezinárodními a evropskými standardy dle viz. prohlášení o vlastnostech. Servisní jednotka, která provedla servisní zákrok nebo opravu, má za povinnost zajistit, aby výrobek stále vyhovoval uvedeným normám a standardům.

Náhradní díly je možno objednat u nejbližšího prodejce firmy SVARMETAL s.r.o.

V souladu s 2002/96/ES o likvidaci elektrických a elektronických zařízení se musí elektrické zařízení, které dosáhlo konce životnosti, zlikvidovat v recyklačním zařízení. Jako osoba zodpovědná za zařízení máte povinnost informovat se o schválených sběrných místech.



Přečtěte si pozorně celý návod k obsluze před prvním použitím zařízení. Uschovejte jej na dostupném místě pro budoucí použití.

CZ

4. BEZPEČNOST

POZNÁMKA:
Před použitím si prosím pečlivě přečtěte tento návod.
Specifikace a funkce produktu se mohou změnit bez předchozího upozornění. Přestože bylo vynaloženo veškeré úsilí k poskytnutí co nejpřesnějších a nejaktuálnějších informací v době vydání, tato příručka je zamýšlena jako obecný průvodce.

UPOZORNĚNÍ
Předtím než začnete používat zařízení, si pozorně přečtěte návod k použití. Uschovejte ho na místě, kde ho budete mít vždy po ruce. Zvýšenou pozornost věnujte části Bezpečnost!, kde naleznete důležité informace pro bezpečné používání zařízení. Kontaktujte svého obchodního zástupce, v případě, že nebudete rozumět instrukcím v manuálu.

UPOZORNĚNÍ
Vzhledem k neustálému technickému vývoji se může vnější vzhled a některé funkce zařízení změnit a jejich ovládání se může v detailech lišit od popisů v návodu k obsluze a na obalu. Nejedná se o poruchu zařízení, ale spíše o výsledek pokroku a průběžných úprav zařízení. Standardní vybavení zařízení se může také změnit.

UPOZORNĚNÍ
Poškození zařízení způsobené nesprávným zacházením bude mít za následek ztrátu nároků na záruku. Jakékoli úpravy jsou zakázány a vedou k propadnutí záruky.

UPOZORNĚNÍ
Zařízení je konstruováno výhradně pro jeden účel: ostření spirálových vrtáků v rozsahu technických parametrů uvedených v tomto návodu.

POZNÁMKA
Výrobce nepřebírá odpovědnost za škody vzniklé jiným než určeným způsobem použití, ani za použití překračující stanovené technické meze.

CZ

Generální distributor: SVARMETAL s.r.o., Jičínská 1733, 742 58 Příbor
+420 607 177 171

UPOZORNĚNÍ

Je velmi důležité, aby každý, kdo pracuje s tímto zařízením, dodržoval veškerá bezpečnostní opatření, které vyplývají z BOZP na pracovišti a zároveň z tohoto manuálu. Instalaci, údržbu a jakékoliv opravy tohoto zařízení smí provádět jenom profesionálně vyškolení pracovníci. Nesprávná obsluha, nebo manipulace se zařízením může mít za následek poškození, která mohou vést ke zraněním.

Před používáním zařízení je nutné:

- Seznámit se s tímto návodem k použití,
- Seznámit se s obsluhou zařízení,
- Seznámit se s umístěním všech nouzových, nebo důležitých vypínačů,
- Pochopit, jak zařízení funguje,
- Seznámit se s bezpečnostními opatřeními na pracovišti a požadavky pro bezpečnou práci se zařízením,
- Zajistit, aby při spuštění zařízení nebyly v okolí žádné neoprávněné osoby, které nejsou seznámeny s bezpečnostními opatřeními,
- Mít připravené ochranné prostředky: ochranné brýle, ochranné rukavice a nehořlavý oděv.

4.1. Provozní prostředí

- Rozsah provozních teplot: +5° C až + 40° C.
- Relativní vlhkost je pod 70% (20° C).
- Teplota při skladování a přepravě: −25 °C až +55 °C
- Chraňte zařízení před silným deštěm nebo za horkých podmínek před přímým slunečním zářením.

4.2. Zakázané způsoby použití

- Provoz zařízení v exteriéru
- Obsluha osobami bez potřebné fyzické a mentální způsobilosti
- Obsluha bez předchozího seznámení s touto příručkou
- Jakékoli konstrukční úpravy zařízení
- Provoz mimo technické limity specifikované v příručce
- Odstranění bezpečnostního označení ze zařízení
- Deaktivace nebo obcházení bezpečnostních prvků

Porušení těchto požadavků má za následek zánik všech záručních a odškodňovacích nároků vůči výrobci.

CZ

4.3. Kvalifikace obsluhy

Zařízení je navrženo pro obsluhu jednou osobou. Obsluha musí být fyzicky a mentálně způsobilá a musí se seznámit s touto příručkou. Osoby s omezenou fyzickou, smyslovou nebo mentální kapacitou smějí zařízení obsluhovat pouze pod přímým dohledem odpovědné osoby.

Minimální věk obsluhy stanovují platné místní právní předpisy.

Práce na elektrických částech zařízení smí provádět pouze elektrotechnik nebo jiná odborně způsobilá osoba. Před zahájením veškerých prací na zařízení používejte osobní ochranné pracovní prostředky.

4.4. Všeobecné bezpečnostní pokyny

- Před spuštěním ověřte, že je zařízení kompletní a v provozuschopném stavu.
- Zařízení instalujte na rovný, stabilní a bezvibrační podklad.
- Zajistěte dostatečný volný prostor kolem zařízení.
- Pracovní prostor musí být dobře osvětlen – předcházejte stroboskopickým efektům.
- Udržujte pracovní prostředí v čistotě, odstraňujte třísky, prach a úlomky.
- Používejte pouze nářadí bez viditelných vad, trhlin nebo deformací.
- Před zapnutím odstraňte z pracoviště klíče a seřizovací nářadí.
- Před každým použitím zkontrolujte dotažení všech šroubových spojů.
- Za chodu zařízení nikdy neponechávejte bez dozoru. Před opuštěním pracoviště zařízení vypněte a zajistěte ho proti nechtěnému spuštění.
- Zařízení mohou obsluhovat, udržovat a opravovat pouze osoby obeznámené s jeho obsluhou a riziky.
- Nepovolaným osobám – zejména dětem – zabraňte přístupu do pracovního prostoru.
- Pracujte vždy klidně a soustředěně, nepoužívejte nadměrnou sílu.
- Zařízení nepřetěžujte.
- Dlouhé vlasy ukryjte pod ochranou čepicí nebo pokrývkou.
- Noste přiléhavý pracovní oděv, ochranné brýle, chrániče sluchu, pracovní rukavice a bezpečnostní obuv.
- Při práci nenoste volné šperky, šály ani kravatu.
- Při únavě, nekoncentrovanosti nebo pod vlivem léků, alkoholu či drog zařízení neobsluhujte.
- Zařízení neprovozujte v prostorách s výpary hořlavin, barev nebo rozpouštědel.
- Před seřizováním, výměnou příslušenství, čištěním, údržbou nebo opravami zařízení vždy zastavte, odpojte od elektrické sítě a vyčkejte, až se všechny pohyblivé části zastaví.

CZ

Generální distributor: SVARMETAL s.r.o., Jičínská 1733, 742 58 Příbor
+420 607 177 171

- Nečitelné nebo chybějící bezpečnostní štítky okamžitě obnovte.

4.5. Elektrická bezpečnost

- Dbejte na správné uzemnění zařízení.
- Používejte pouze vhodné prodlužovací kabely s odpovídající průřezem.
- Poškozený nebo zamotaný kabel výrazně zvyšuje riziko úrazu elektrickým proudem. S kabelem nakládejte opatrně – nepoužívejte ho k přenášení zařízení, netahejte za něj. Chraňte kabel před horkem, oleji, ostrými hranami a pohyblivými součástmi.
- Používejte vždy správné zástrčky a zásuvky odpovídající normě.
- Zařízení nesmí přijít do styku s vodou ani vlhkem – nebezpečí úrazu elektrickým proudem.
- Provoz zařízení je přípustný pouze tehdy, je-li elektrický zdroj chráněn proudovým chráničem (RCD).
- Před připojením k síti ověřte, že je zařízení vypnuto.
- Zařízení provozujte pouze při bezchybném stavu spínače.

4.6. Specifické bezpečnostní pokyny

- Pracujte výhradně v dobře větraných prostorách.
- Udržujte větrací otvory průchozí. Při zanesení prachem nejprve odpojte zařízení ze sítě, pak otvory vyčistěte.
- Provádějte pouze broušení zasucha – bez kapalin.
- Poškozeným brusným kotoučem nepracujte.
- Větrací štěrbiny krytu motoru udržujte volné, aby nedocházelo k přehřívání.

4.7. Zbytková rizika a stupně nebezpečí

I při správné obsluze nelze zcela eliminovat tato zbytková rizika:

- Pořezání rukou a prstů o ostřený vrták.

CZ

5. PŘEPRAVA

Pro bezpečnou přepravu respektujte pokyny na přepravním obalu týkající se těžiště, míst uchycení, hmotnosti a předepsané polohy při přepravě. Přepravujte zařízení v obalu až na místo instalace.

Zvedání a pokládání

- Stůjte pevně s nohama na úrovni šíře beder.
- Zvedejte a pokládejte břemeno s pokrčenými koleny a rovnými zády.
- Nevytrhávejte břemeno prudce.

Nesení

- Neste břemeno oběma rukama co nejblíže k tělu.
- Udržujte rovná záda při nesení.
- Při přenášení celého sestaveného stroje ho zvedejte pouze za tělo, nikdy za připevněné části.

Při přepravě zařízení vozidlem je nutné zařízení řádně upevnit.

CZ

Generální distributor: SVARMETAL s.r.o., Jičínská 1733, 742 58 Příbor
+420 607 177 171

6. MONTÁŽ A INSTALACE

Bezpečná obsluha závisí především na zdravém úsudku a odborné způsobilosti uživatele – to platí i nad rámec všech bezpečnostních předpisů.

6.1. Příprava

Kontrola obsahu balení

Ihned po rozbalení zkontrolujte zařízení vizuálně. Veškeré viditelné přepravní poškození zaznamenejte do dodacího listu. Chybějící nebo poškozené součásti hlaste prodejci nebo přepravci bez zbytečného odkladu.

Požadavky na instalační místo

Zařízení umístěte na stabilní, rovný a pevný podklad. Respektujte bezpečnostní odstupy a celkové rozměry zařízení. Instalační místo musí být vybaveno odpovídající elektrickou přípojkou.

6.2. Sestavení zařízení

Zařízení se dodává předmontované. Níže jsou popsány dílčí montážní kroky nutné po rozbalení (musí být prováděné bez připojení do sítě).

POZNÁMKA:
Ostřička není určena pro trvalý provoz. Při přílišném zahřátí se motor díky tepelné pojistce odstaví. Nechejte zařízení zcela vychladnout, než ho znovu spustíte.

Zbarvení obrobku do modra během broušení signalizuje přehřátí. Snižte množství odbroušeného materiálu pomalejším otáčením vrtáku nebo vychlaďte obrobek ve vodě.

UPOZORNĚNÍ
Bezprostředně po použití se nedotýkejte brusného kotouče ani obrobku -- dosahují vysokých teplot.

CZ

7. PROVOZ

7.1. Upínání vrtáku do upínacího pouzdra

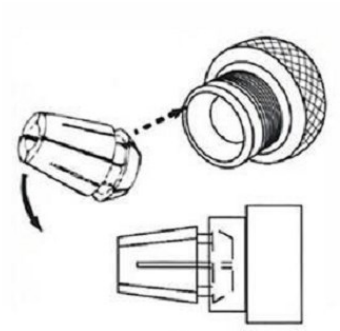

1. Zjistěte průměr vrtáku a zvolte příslušné upínací pouzdro odpovídající velikosti.
2. Vložte upínací pouzdro do pouzdra pod úhlem 45 stupňů a upínací matici lehce utáhněte.

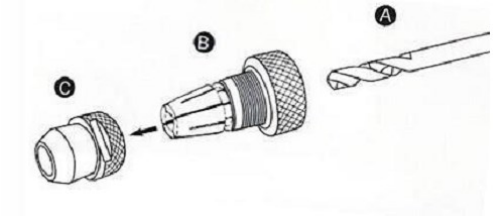

3. Nasaďte spirálový vrták s přesahem přibližně 35 mm do pouzdra a vpředu lehce dotáhněte tak, aby bylo možné vrtákem ještě pohybovat.

7.2. Seřízení vrtáku

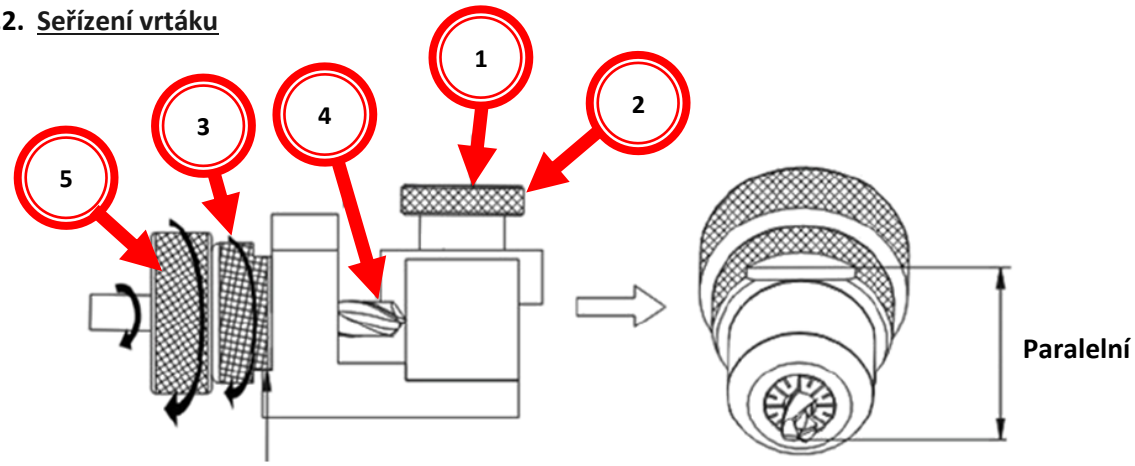

1. Nastavte kroužek škály (1): Otočte nastavovacím ovladačem pro velikost vrtáku (2) ve směru hodinových ručiček až na doraz, poté v protisměru na požadovanou velikost (např. 8 mm).
2. Zasuňte pouzdro s vrtákem lehkým otáčením úplně do nastavovacího vodiče (3).
3. Posuňte vrták v pouzdru dopředu a otočte hlavní řeznou hranou ve směru hodinových ručiček až na doraz (4).
4. V této poloze utáhněte vrták v upínacích kleštích otáčením ve směru hodinových ručiček (5).

CZ

Generální distributor: SVARMETAL s.r.o., Jičínská 1733, 742 58 Příbor
+420 607 177 171

UPOZORNĚNÍ Před zahájením broušení se přesvědčte, že řezná hrana vrtáku (hlavní řezná hrana) je rovnoběžná s vedoucí hranou pouzdra. Pokud tomu tak není, vrták musí být znovu seřízen.

7.3. Broušení úhlu hrotu

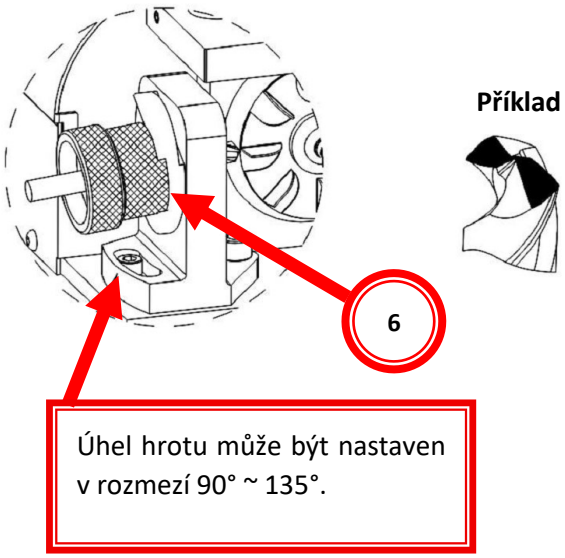

Příklad

1. Spusťte zařízení vypínačem ZAP/VYP.
2. Opatrně zasuňte pouzdro do brusné vodící lišty pro hlavní řeznou hranu (6).
   Důležité: Vedoucí hranu pouzdra zasuňte úplně do vodící drážky.
3. Otáčejte pouzdrem v brusné vodící lište lehce doleva a doprava, dokud neustane brusný zvuk.
4. Vytáhněte pouzdro z brusné vodící lišty a otočte ho o 180 stupňů.
5. Zasuňte pouzdro znovu a opakujte postup, dokud není slyšet žádný brusný zvuk.
6. Zařízení vypněte vypínačem ZAP/VYP.
7. Vytáhněte pouzdro z brusné vodící lišty a otevřete fixační úchop na pouzdru.

CZ

7.4. Broušení únikového úhlu

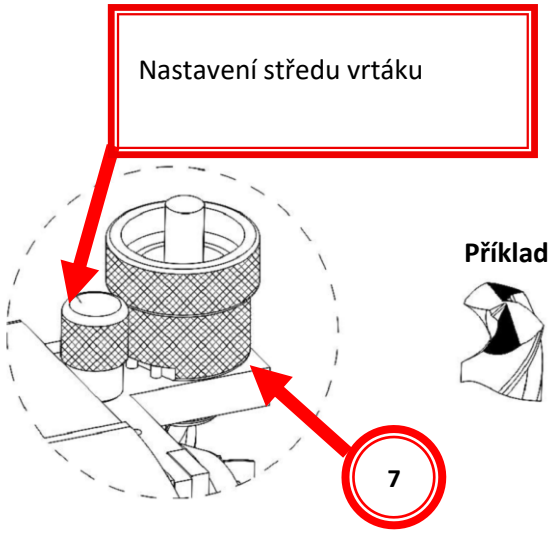

Příklad

1. Spusťte zařízení vypínačem ZAP/VYP.
2. Zasuňte pouzdro do brusné vodící lišty (7). Uložte vedoucí hranu správně do vedení.
3. Otáčejte pouzdrem v brusné vodící lište doleva a doprava, dokud neustane brusný zvuk.
4. Vytáhněte pouzdro z brusné vodící lišty a otočte ho o 180 stupňů.
5. Zasuňte pouzdro znovu a opakujte postup.
6. Zařízení vypněte.
7. Vytáhněte pouzdro z brusné vodící lišty, otevřete kleště a vyjměte nabroušený vrták.

7.5. Nastavení příčné řezné hrany

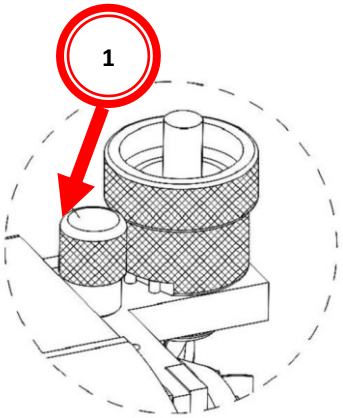

Velikost příčné řezné hrany se nastavuje ovladačem (1).

CZ

Generální distributor: SVARMETAL s.r.o., Jičínská 1733, 742 58 Příbor
+420 607 177 171

8. ÚDRŽBA

VAROVÁNÍ
Manipulace se zařízením při zapojeném napájecím napětí může způsobit těžká zranění nebo smrt. Před čištěním, údržbou nebo servisem vždy zařízení odpojte od sítě a zajistěte ho proti opětovnému spuštění.

POZNÁMKA

K čištění nepoužívejte agresivní rozpouštědla, ředidla ani jiné přípravky, které by mohly poškodit lakovaný povrch. Používejte měkký hadřík a mírný mýdlový roztok. V případě potřeby lze použít suchý stlačený vzduch.

Zařízení má nízké nároky na údržbu. Přesto ihned odstraňujte závady, které mohou ovlivnit bezpečnost provozu.

- Před každým spuštěním zkontrolujte stav bezpečnostních prvků.
- Pravidelně ověřujte čitelnost bezpečnostních a výstražných štítků.
- Používejte výhradně originální náhradní díly doporučené výrobcem.

Plán údržby

Interval	Komponenta	Požadovaný úkon
Před každým spuštěním	Brusný kotouč, síťový kabel	Vizuální kontrola stavu
Po každém použití	Povrch zařízení, větrací otvory	Odstranění prachu a nečistot
Dle potřeby	Brusný kotouč	Výměna za nový

Výměna brusného kotouče

VAROVÁNÍ
Nebezpečí zranění horkými součástmi! Před zahájením údržby nechejte zařízení vždy dostatečně vychladnout.

CZ

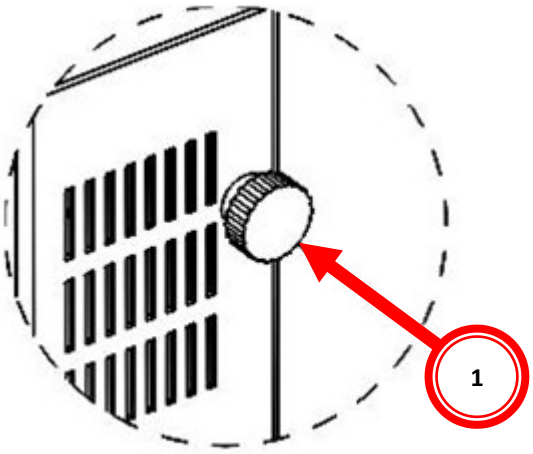

1. V případě potřeby vyndejte pouzdro z brusné vodící lišty.
2. Uvolněte vrubový šroub (1) na zadní straně zařízení.

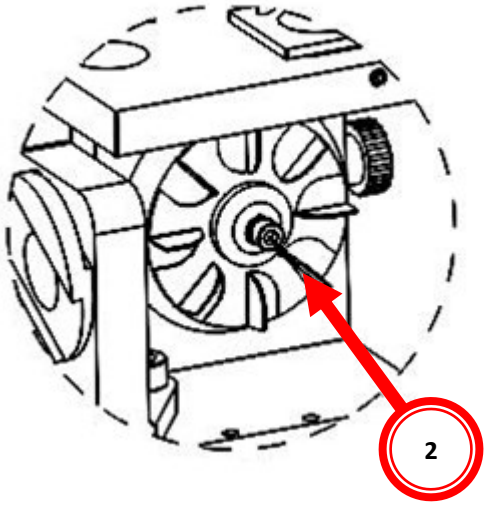

3. Odejměte kryt.
4. Uvolněte šroub v prostředku ventilátorového kolečka (2).

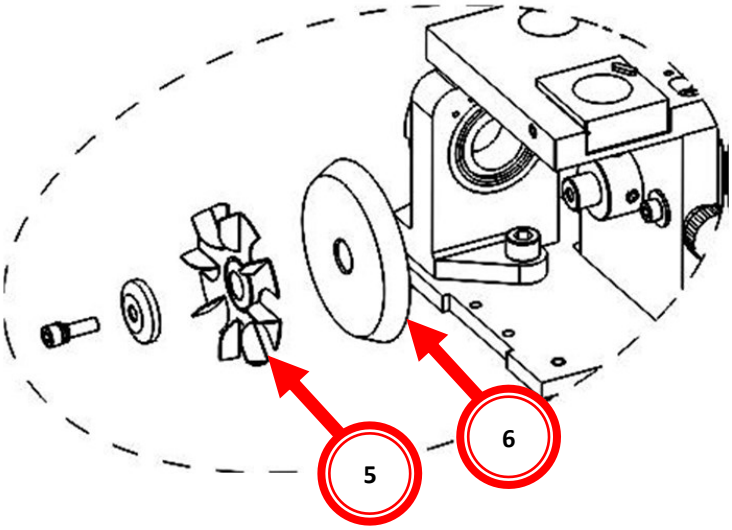

5. Vyndejte ventilátorové kolečko (5) a poté brusný kotouč (6).
6. Nový brusný kotouč namontujte v obráceném pořadí.

CZ

Generální distributor: SVARMETAL s.r.o., Jičínská 1733, 742 58 Příbor
+420 607 177 171

8.1. Skladování

Zařízení skladujte na suchém, mrazuvzdorném a uzamykatelném místě. Zabraňte přístupu nepovolaných osob, zejména dětí.

POZNÁMKA

Nevhodné podmínky skladování mohou způsobit poškození důležitých součástí. Díly skladujte pouze při teplotách specifikovaných v kapitole 4.1.

8.2. Likvidace

Při likvidaci zařízení se řiďte platnou místní legislativou o nakládání s odpady. Zařízení, jeho součásti ani provozní kapaliny nesmějí být likvidovány jako běžný komunální odpad. Pro informace o možnostech ekologické likvidace kontaktujte příslušné místní orgány nebo specializovaného prodejce.

9. ZÁVADY A MOŽNOSTI OPRAVY

VAROVÁNÍ – ELEKTRICKÉ NAPĚTÍ

Před jakýmkoli zásahem za účelem odstranění poruchy zařízení vždy odpojte od elektrické sítě.

Správným zapojením zařízení do elektrické sítě předcházíte řadě možných poruch. Pokud nejste schopni poruchu sami diagnostikovat a odstranit, nebo k tomu nemáte odpovídající kvalifikaci, přivolejte servisního technika.

Problém	Možná příčina	Řešení
Zařízení nejde zapnout	Zástrčka není zasunuta	Zasuňte síťovou zástrčku
Zařízení nejde zapnout	Vadný spínač	Kontaktujte servisní středisko
Slabý ostřicí výkon	Opotřebovaný brusný kotouč	Vyměňte nebo obtáhněte brusný kotouč

CZ

Generální distributor: SVARMETAL s.r.o., Jičínská 1733, 742 58 Příbor
+420 607 177 171

10. ZÁRUČNÍ LIST

WARRANTY CERTIFICATE

PANTERMAX® Ostřička vrtáků OVP13®

PANTERMAX® Drill sharpener OVP13®

Sériové číslo / S/N	
Datum prodeje / Date of sale:	
Razítko a podpis prodejce / Seller stamp and signature	

Záznamy o provedených opravách / Repair records			
Datum převzetí servisem / Date of receipt	Datum provedení opravy / Date of repair	Číslo reklamačního protokolu / Reclamation protocol Nr.	Podpis pracovníka / Signature

CZ